ТЕХНИЧЕСКОЕ РУКОВОДСТВО RU

REX/REX F/REX K/REX K F

REX DUAL/REX DUAL F

СТАЛЬНЫЕ НАДДУВНЫЕ КОТЛЫ

CE

СОДЕРЖАНИЕ

1 ОБЩИЕ СВЕДЕНИЯ.....1
2 ТЕХНИЧЕСКИЕ ДАННЫЕ.....2
2.1 КОТЕЛ REX/REX F/REX K/REX K F 7÷130 2
2.2 КОТЕЛ REX/REX F/REX K/REX K F 140÷350 4
2.3 КОТЕЛ REX 400÷600..... 5
2.4 КОТЕЛ REX DUAL/REX DUAL F (ВЕРТИКАЛЬНАЯ КОМПОНОВКА) 14÷170 6
2.5 КОТЕЛ REX DUAL/REX DUAL F (ГОРИЗОНТАЛЬНАЯ КОМПОНОВКА) 80÷260 8
3 УСТАНОВКА.....10
3.1 КОТЕЛЬНАЯ.....10
3.1.1 РАСПОЛОЖЕНИЕ КОТЛА 10
3.1.2 ДЫМОХОД.....10
3.2 ГИДРАВЛИЧЕСКИЕ СОЕДИНЕНИЯ 11
3.2.1 ВОДОГРЕЙНАЯ ТЕПЛОВАЯ УСТАНОВКА С ЗАКРЫТЫМ РАСШИРИТЕЛЬНЫМ БАКОМ – МОЩНОСТЬ ТОПКИ ≤ 300.000 ККАЛ/Ч - ДАВЛЕНИЕ 5 бар 11
3.2.2 ВОДОГРЕЙНАЯ ТЕПЛОВАЯ УСТАНОВКА С ЗАКРЫТЫМ РАСШИРИТЕЛЬНЫМ БАКОМ – МОЩНОСТЬ ТОПКИ > 300.000 ККАЛ/Ч - ДАВЛЕНИЕ 5 бар 11
3.2.3 РАСПОЛОЖЕНИЕ ПРИБОРОВ REX DUAL/REX DUAL F (ГОРИЗОНТАЛЬНАЯ КОМПОНОВКА) 80÷260 12
3.3 ЭЛЕКТРИЧЕСКИЕ СОЕДИНЕНИЯ.....13
3.4 ПАНЕЛЬ УПРАВЛЕНИЯ REX/REX F/REX K/REX K F/ 13
3.5 ПРИНЦИП РАБОТЫ КОТЛА REX DUAL/REX DUAL F..... 14
3.5.1 ПАНЕЛЬ УПРАВЛЕНИЯ REX DUAL/REX DUAL F.....14
3.6 ИЗМЕНЕНИЕ НАПРАВЛЕНИЯ ОТКРЫТИЯ ДВЕРЦЫ 15
3.7 УСТАНОВКА ГОРЕЛКИ 15
4 СБОРКА.....16
4.1 СБОРКА КОТЛА REX K/REX K F 16
4.2 ОБШИВКА КОТЛА REX 7÷40 /REX K 25÷40..... 18
4.3 ОБШИВКА КОТЛА REX/REX K 50÷130..... 19
4.4 ОБШИВКА КОТЛА REX DUAL/REX DUAL F 14÷70..... 20
5 ЗАПУСК 21
5.1 ПРЕДВАРИТЕЛЬНАЯ ПРОВЕРКА.....21
5.2 ВОДОПОДГОТОВКА.....21
5.3 ЗАПОЛНЕНИЕ КОТЛА ВОДОЙ..... 21
6 ЭКСПЛУАТАЦИЯ.....22
6.1 ТЕХНИЧЕСКИЙ ОСМОТР 22
6.2 ЧИСТКА И ОБСЛУЖИВАНИЕ 23

1 ОБЩИЕ СВЕДЕНИЯ

Каждый котел поставляется в комплекте с **заводской табличкой**, которая поставляется в конверте с документами. На табличке указываются следующие данные:

- Заводской номер или идентификационное обозначение;
- Номинальная тепловая мощность в ккал/ч и в кВт;
- Тепловая мощность топки в ккал/ч и в кВт;
- Виды используемого топлива;
- Максимальное рабочее давление.

Вместе с котлом поставляется также **испытательный сертификат**, свидетельствующий о положительных результатах гидравлических испытаний.

Монтаж котла должен быть выполнен в соответствии с действующими нормами **профессионально квалифицированным персоналом**, то есть персоналом, имеющим специальную техническую подготовку в области отопительного оборудования. Неправильно выполненный монтаж может привести к нанесению вреда людям или оборудованию, за который производитель не несёт ответственности.

При **первом запуске** котла необходимо проверить работоспособность регулирующих и контролирующих приборов панели управления.

Гарантия действует при соблюдении всех условий и требований эксплуатации и обслуживания, указанных в данном руководстве.

Наши котлы отмечены знаком CE, так как сконструированы и испытаны в соответствии с требованиями нормативных актов Европейского Союза (CEE), а именно:

- **Директивы по газу** 90/396/CEE
- **Директивы по КПД** 92/42/CEE
- **Директивы по электромагнитной совместимости** 89/336/CEE
- **Директивы по низкому напряжению** 73/23/CEE**.**

ВАЖНО: данный котел предназначен для нагрева воды до температуры ниже температуры кипения при атмосферном давлении и должен быть подсоединен к отопительному оборудованию или оборудованию бытового горячего водоснабжения в рамках своих эксплуатационных характеристик и своей мощности.

2 ТЕХНИЧЕСКИЕ ДАННЫЕ

2.1 КОТЕЛ REX/REX F/REX K/REX K F 7÷130

Характеристики		Номинальная мощность		Мощность топки		КПД при 100% (P.C.I.)	КПД при 100% (звезды)	Расход газа макс. G20	Расход газа макс. G30	Расход газа макс. G31	Расход дымовых газов макс.	Мин. мощность		Мощность топки мин.		КПД при 30% (P.C.I.)	Расход газа мин. G20	Расход газа мин. G30	Расход газа мин. G31	Расход дымовых газов мин.
Модель		кВт	ккал/ч	кВт	ккал/ч	%	%	м³/ч	кг/ч	кг/ч	кг/ч	кВт	ккал/ч	кВт	ккал/ч	%	м³/ч	кг/ч	кг/ч	кг/ч
		Средняя температура 70°C				Средняя температура 70°C	(Директива по КПД 92/42/CEE)					Средняя температура 70°C				Средняя температура 70°C				
REX 7	REX K 7	70	60.000	76	65.360	92,11	**	8,04	5,97	5,90	119,83	35	30.000	38,3	32.930	91,40	4,05	3,01	2,97	60,37
REX 8	REX K 8	80	69.000	87	74.820	91,95	**	9,21	6,83	6,76	137,17	40	34.000	43,7	37.600	91,50	4,63	3,43	3,40	68,94
REX 9	REX K 9	90	77.000	98	84.280	91,84	**	10,37	7,70	7,61	154,52	45	39.000	49,2	42.270	91,55	5,20	3,86	3,82	77,50
REX 10	REX K 10	100	86.000	109	93.740	91,74	**	11,53	8,56	8,47	171,86	50	43.000	54,5	46.910	91,66	5,77	4,28	4,24	86,00
REX 12	REX K 12	120	103.000	130	111.800	92,31	**	13,76	10,21	10,10	204,97	60	52.000	65,6	56.420	91,45	6,94	5,15	5,10	103,44
REX 15	REX K 15	150	129.000	163	140.180	92,02	**	17,25	12,80	12,66	257,01	75	65.000	82,1	70.650	91,30	8,69	6,45	6,38	129,53
REX 20	REX K 20	200	172.000	216	185.760	92,59	**	22,86	16,96	16,78	340,57	100	86.000	109,5	94.130	91,36	11,58	8,60	8,50	172,58
REX 25	REX K 25	250	215.000	271	233.060	92,25	**	28,68	21,28	21,05	427,29	125	108.000	136,3	117.230	91,70	14,42	10,71	10,59	214,93
REX 30	REX K 30	300	258.000	325	279.500	92,31	**	34,39	25,53	25,25	512,43	150	129.000	163,2	140.370	91,90	17,27	12,82	12,68	257,35
REX 35	REX K 35	350	301.000	379	325.940	92,35	**	40,11	29,77	29,44	597,58	175	151.000	190,4	163.760	91,90	20,15	14,96	14,79	300,24
REX 40	REX K 40	400	344.000	433	372.380	92,38	**	45,82	34,01	33,64	682,72	200	172.000	217,9	187.360	91,80	23,05	17,11	16,93	343,50
REX 50	REX K 50	500	430.000	542	466.120	92,25	**	57,35	42,57	42,11	854,58	250	215.000	272,0	233.950	91,90	28,79	21,37	21,13	428,92
REX 62	REX K 62	620	533.000	672	577.920	92,26	**	71,11	52,78	52,21	1059,56	310	267.000	337,7	290.410	91,80	35,73	26,52	26,23	532,44
REX 75	REX K 75	750	645.000	813	699.180	92,25	**	86,03	63,85	63,16	1281,87	375	323.000	408,5	351.310	91,80	43,23	32,08	31,74	644,09
REX 85	REX K 85	850	731.000	921	792.060	92,29	**	97,46	72,33	71,55	1452,16	425	366.000	463,0	398.150	91,80	48,99	36,36	35,97	729,97
REX 95	REX K 95	950	817.000	1030	885.800	92,23	**	108,99	80,89	80,02	1624,02	475	409.000	518,0	445.470	91,70	54,81	40,68	40,24	816,72
REX 100	REX K 100	1020	877.000	1106	951.160	92,22	**	117,04	86,86	85,92	1743,85	510	439.000	555,0	477.260	91,90	58,73	43,59	43,11	875,01
REX 120	REX K 120	1200	1.032.000	1301	1.118.860	92,24	**	137,67	102,18	101,07	2051,31	600	516.000	653,6	562.090	91,80	69,16	51,33	50,78	1030,53
REX 130	REX K 130	1300	1.118.000	1409	1.211.740	92,26	**	149,10	110,66	109,46	2221,60	650	559.000	708,8	609.600	91,70	75,01	55,67	55,07	1117,64

Характеристики		Противодавление газового тракта	Теплопотери через дымоход	Теплопотери через обшивку	Теплопотери при выключенной горелке	Температура дымовых газов на выходе при температуре воздуха 20°C			CO2			Противодавление гидравлического тракта	Расчетное давление	Объем воды	Общий вес	Номин напряжение	Номин. частота	Степень защиты	Электрическая мощность	Топливо				
		мбар	%	%	%	°C	°C	°C	%	%	%	мбар	bar	л	кг	Вольт ~	Гц	IP	Вт					
						ГАЗ	ДИЗЕЛЬНОЕ ТОПЛИВО	МАЗУТ	ГАЗ	ДИЗЕЛЬНОЕ ТОПЛИВО	МАЗУТ	(ΔT=12°C)							Для панели управления (за исключением насоса и горелки)	Природный газ	Сжиженный газ	Дизельное топливо	Мазут	Дерево
REX 7	REX K 7	0,8	7,09	0,80	0,10	188	191	191	10,5	13,5	14,0	9	5	105	216	230	50	IP X0D	20	X	X	X	X	-
REX 8	REX K 8	1,0	7,25	0,80	0,10	192	195	194	10,5	13,5	14,0	9	5	105	216	230	50	IP X0D	20	X	X	X	X	-
REX 9	REX K 9	0,8	7,36	0,80	0,10	194	197	197	10,5	13,5	14,0	10	5	123	258	230	50	IP X0D	20	X	X	X	X	-
REX 10	REX K 10	1,0	7,46	0,80	0,10	197	199	199	10,5	13,5	14,0	12	5	123	258	230	50	IP X0D	20	X	X	X	X	-
REX 12	REX K 12	1,1	6,89	0,80	0,10	184	186	186	10,5	13,5	14,0	13	5	123	258	230	50	IP X0D	20	X	X	X	X	-
REX 15	REX K 15	1,2	7,18	0,80	0,10	190	193	193	10,5	13,5	14,0	14	5	172	346	230	50	IP X0D	20	X	X	X	X	-
REX 20	REX K 20	1,9	6,61	0,80	0,10	177	180	180	10,5	13,5	14,0	15	5	172	346	230	50	IP X0D	20	X	X	X	X	-
REX 25	REX K 25	2,0	6,95	0,80	0,10	185	188	187	10,5	13,5	14,0	15	5	220	431	230	50	IP X0D	20	X	X	X	X	-
REX 30	REX K 30	2,0	6,89	0,80	0,10	184	186	186	10,5	13,5	14,0	16	5	300	475	230	50	IP X0D	20	X	X	X	X	-
REX 35	REX K 35	2,9	6,85	0,80	0,10	183	186	185	10,5	13,5	14,0	18	5	356	542	230	50	IP X0D	20	X	X	X	X	-
REX 40	REX K 40	4,1	6,82	0,80	0,10	182	185	184	10,5	13,5	14,0	20	5	360	584	230	50	IP X0D	20	X	X	X	X	-
REX 50	REX K 50	4,2	6,95	0,80	0,10	185	188	187	10,5	13,5	14,0	22	5	540	853	230	50	IP X0D	20	X	X	X	X	-
REX 62	REX K 62	6,4	6,94	0,80	0,10	185	188	187	10,5	13,5	14,0	27	5	645	963	230	50	IP X0D	20	X	X	X	X	-
REX 75	REX K 75	5,2	6,95	0,80	0,10	185	188	187	10,5	13,5	14,0	25	5	855	1205	230	50	IP X0D	20	X	X	X	X	-
REX 85	REX K 85	7,2	6,91	0,80	0,10	184	187	187	10,5	13,5	14,0	27	5	855	1205	230	50	IP X0D	20	X	X	X	X	-
REX 95	REX K 95	5,2	6,97	0,80	0,10	185	188	188	10,5	13,5	14,0	32	5	950	1417	230	50	IP X0D	20	X	X	X	X	-
REX 100	REX K 100	4,0	6,98	0,80	0,10	186	189	188	10,5	13,5	14,0	26	5	1200	1843	230	50	IP X0D	20	X	X	X	X	-
REX 120	REX K 120	5,5	6,96	0,80	0,10	185	188	188	10,5	13,5	14,0	30	5	1200	1843	230	50	IP X0D	20	X	X	X	X	-
REX 130	REX K 130	6,5	6,94	0,80	0,10	185	188	187	10,5	13,5	14,0	32	5	1200	1843	230	50	IP X0D	20	X	X	X	X	-

Характеристики		Номинальная мощность		Мощность топки		КПД при 100% (P.C.I.)	КПД при 100% (звезды)	Расход газа макс. G20	Расход газа макс. G30	Расход газа макс. G31	Расход дымовых газов макс.	Мин. мощность		Мощность топки мин.		КПД при 30% (P.C.I.)	Расход газа мин. G20	Расход газа мин. G30	Расход газа мин. G31	Расход дымовых газов мин.
		кВт	ккал/ч	кВт	ккал/ч	%	%	м³/ч	кг/ч	кг/ч	кг/ч	кВт	ккал/ч	кВт	ккал/ч	%	м³/ч	кг/ч	кг/ч	кг/ч
		Средняя температура 70°C				Средняя температура 70°C	(Директива КПД 92/42/CEE)					Средняя температура 70°C				Средняя температура 70°C				
REX 7 F	REX K 7 F	70	60.000	74,2	63.812	94,34	***	7,85	5,83	5,76	116,99	35	30.000	36,9	31.750	94,80	3,91	2,90	2,87	58,21
REX 8 F	REX K 8 F	80	69.000	84,7	72.842	94,45	***	8,96	6,65	6,58	133,55	40	34.000	42,2	36.330	94,70	4,47	3,32	3,28	66,61
REX 9 F	REX K 9 F	90	77.000	95,2	81.872	94,54	***	10,07	7,48	7,40	150,10	45	39.000	47,4	40.740	95,00	5,01	3,72	3,68	74,69
REX 10 F	REX K 10 F	100	86.000	105,6	90.816	94,7	***	11,17	8,29	8,20	166,50	50	43.000	52,7	45.360	94,80	5,58	4,14	4,10	83,16
REX 12 F	REX K 12 F	120	103.000	126,5	108.790	94,86	***	13,39	9,94	9,83	199,46	60	52.000	63,1	54.260	95,10	6,68	4,96	4,90	99,48
REX 15 F	REX K 15 F	150	129.000	157,8	135.708	95,06	***	16,70	12,39	12,26	248,81	75	65.000	78,4	67.400	95,70	8,29	6,16	6,09	123,57
REX 20 F	REX K 20 F	200	172.000	210	180.600	95,24	***	22,22	16,49	16,31	331,11	100	86.000	104,9	90.240	95,30	11,10	8,24	8,15	165,45
REX 25 F	REX K 25 F	250	215.000	263,5	226.610	94,88	***	27,88	20,69	20,47	415,47	125	108.000	131,1	112.710	95,38	13,87	10,29	10,18	206,64
REX 30 F	REX K 30 F	300	258.000	315,5	271.330	95,09	***	33,39	24,78	24,51	497,46	150	129.000	156,9	134.950	95,59	16,61	12,32	12,19	247,42
REX 35 F	REX K 35 F	350	301.000	367	315.620	95,37	***	38,84	28,82	28,51	578,66	175	151.000	183,1	157.430	95,60	19,37	14,38	14,22	288,63
REX 40 F	REX K 40 F	400	344.000	420	361.200	95,24	***	44,44	32,99	32,63	662,22	200	172.000	209,6	180.290	95,40	22,18	16,46	16,29	330,54
REX 50 F	REX K 50 F	500	430.000	524	450.640	95,42	***	55,45	41,15	40,71	826,20	250	215.000	261,2	224.660	95,70	27,64	20,52	20,29	411,89
REX 62 F	REX K 62 F	620	533.000	649	558.140	95,53	***	68,68	50,97	50,42	1023,29	310	267.000	323,3	278.000	95,90	34,21	25,39	25,11	509,68
REX 75 F	REX K 75 F	750	645.000	786	675.960	95,42	***	83,17	61,73	61,06	1239,30	375	323.000	391,0	336.220	95,92	41,37	30,71	30,37	616,42
REX 85 F	REX K 85 F	850	731.000	891	766.260	95,4	***	94,29	69,98	69,22	1404,86	425	366.000	443,6	381.520	95,80	46,94	34,84	34,46	699,48
REX 95 F	REX K 95 F	950	817.000	997	857.420	95,29	***	105,50	78,30	77,45	1571,99	475	409.000	495,9	426.450	95,79	52,47	38,95	38,52	781,85
REX 100 F	REX K 100 F	1020	877.000	1069	919.340	95,42	***	113,12	83,96	83,05	1685,51	510	439.000	532,4	457.830	95,80	56,33	41,81	41,36	839,38
REX 120 F	REX K 120 F	1200	1.032.000	1259	1.082.740	95,31	***	133,23	98,88	97,81	1985,09	600	516.000	626,2	538.570	95,81	66,27	49,18	48,65	987,41
REX 130 F	REX K 130 F	1300	1.118.000	1364	1.173.040	95,31	***	144,34	107,13	105,97	2150,65	650	559.000	679,2	584.120	95,70	71,87	53,34	52,77	1070,92

Характеристики		Противодавление газового тракта	Теплопотери через дымоход	Теплопотери через обшивку	Теплопотери при выключенной горелке	Температура дымовых газов на выходе при температуре воздуха 20°C	CO2	Противодавление гидравлического тракта	Расчетное давление	Объем воды	Общий вес	Номин напряжение	Номин. частота	Степень защиты	Электрическая мощность	Топливо				
		мбар	%	%	%	°C	%	мбар	бар	л	кг	Вольт ~	Гц	IP	Вт					
						ГАЗ	ГАЗ	(ΔT=12°C)							С панелью управления (за исключением насоса и горелки)	Природный газ	Сжиженный газ	Дизельное топливо	Мазут	Паливо
REX 7 F	REX K 7 F	0,9	5,16	0,50	0,10	148	11,0	9	5	105	222	230	50	IP X0D	20	X	X	-	-	-
REX 8 F	REX K 8 F	1,1	5,05	0,50	0,10	146	11,0	9	5	105	222	230	50	IP X0D	20	X	X	-	-	-
REX 9 F	REX K 9 F	0,9	4,96	0,50	0,10	143	11,0	10	5	123	266	230	50	IP X0D	20	X	X	-	-	-
REX 10 F	REX K 10 F	1,1	4,80	0,50	0,10	140	11,0	12	5	123	266	230	50	IP X0D	20	X	X	-	-	-
REX 12 F	REX K 12 F	1,3	4,64	0,50	0,10	136	11,0	13	5	123	266	230	50	IP X0D	20	X	X	-	-	-
REX 15 F	REX K 15 F	1,3	4,44	0,50	0,10	131	11,0	14	5	172	357	230	50	IP X0D	20	X	X	-	-	-
REX 20 F	REX K 20 F	2,2	4,26	0,50	0,10	127	11,0	15	5	172	357	230	50	IP X0D	20	X	X	-	-	-
REX 25 F	REX K 25 F	2,4	4,62	0,50	0,10	135	11,0	15	5	220	442	230	50	IP X0D	20	X	X	-	-	-
REX 30 F	REX K 30 F	2,4	4,41	0,50	0,10	130	11,0	16	5	300	489	230	50	IP X0D	20	X	X	-	-	-
REX 35 F	REX K 35 F	3,4	4,13	0,50	0,10	124	11,0	18	5	356	558	230	50	IP X0D	20	X	X	-	-	-
REX 40 F	REX K 40 F	4,7	4,26	0,50	0,10	127	11,0	20	5	360	600	230	50	IP X0D	20	X	X	-	-	-
REX 50 F	REX K 50 F	4,8	4,08	0,50	0,10	122	11,0	22	5	540	871	230	50	IP X0D	20	X	X	-	-	-
REX 62 F	REX K 62 F	7,3	3,97	0,50	0,10	120	11,0	27	5	645	981	230	50	IP X0D	20	X	X	-	-	-
REX 75 F	REX K 75 F	5,8	4,08	0,50	0,10	122	11,0	25	5	855	1230	230	50	IP X0D	20	X	X	-	-	-
REX 85 F	REX K 85 F	8,0	4,10	0,50	0,10	123	11,0	27	5	855	1230	230	50	IP X0D	20	X	X	-	-	-
REX 95 F	REX K 95 F	5,9	4,21	0,50	0,10	126	11,0	32	5	950	1446	230	50	IP X0D	20	X	X	-	-	-
REX 100 F	REX K 100 F	4,5	4,08	0,50	0,10	122	11,0	26	5	1200	1880	230	50	IP X0D	20	X	X	-	-	-
REX 120 F	REX K 120 F	6,2	4,19	0,50	0,10	125	11,0	30	5	1200	1880	230	50	IP X0D	20	X	X	-	-	-
REX 130 F	REX K 130 F	7,3	4,19	0,50	0,10	125	11,0	32	5	1200	1880	230	50	IP X0D	20	X	X	-	-	-

Размеры				H	H1	H2	H4	H6	H10	L	L2	P	P2	P3	P4	P5	P6	Øb	Øc	N1	N2	N3	N4	N5	N6	N8
				мм	мм	мм	мм	мм	мм	мм	мм	мм	мм	мм	мм	мм	мм	мм	мм	DN/in	DN/in	DN/in	DN/in	DN/in	in	in
REX 7	REX K 7	REX 7 F	REX K 7 F	1063	853	415	912	415	54,5	756	700	994	630	413	240	341	200-250	130	200	50	50	1"	1"	-	1/2"	1/2"
REX 8	REX K 8	REX 8 F	REX K 8 F	1063	853	415	912	415	54,5	756	700	994	630	413	240	341	200-250	130	200	50	50	1"	1"	-	1/2"	1/2"
REX 9	REX K 9	REX 9 F	REX K 9 F	1030	855	415	912	415	54,5	756	700	1119	755	513	265	341	200-250	130	200	50	50	1"	1"	-	1/2"	1/2"
REX 10	REX K 10	REX 10 F	REX K 10 F	1030	855	415	912	415	54,5	756	700	1119	755	513	265	341	200-250	130	200	50	50	1"	1"	-	1/2"	1/2"
REX 12	REX K 12	REX 12 F	REX K 12 F	1030	855	415	912	415	54,5	756	700	1119	755	513	265	341	200-250	130	200	50	50	1"	1"	-	1/2"	1/2"
REX 15	REX K 15	REX 15 F	REX K 15 F	1080	905	440	962	440	54,5	806	750	1364	1000	513	475	376	200-250	160	250	50	50	1"	1"	-	1/2"	1/2"
REX 20	REX K 20	REX 20 F	REX K 20 F	1080	905	440	962	440	54,5	806	750	1364	1000	513	475	376	200-250	160	250	50	50	1"	1"	-	1/2"	1/2"
REX 25	REX K 25	REX 25 F	REX K 25 F	1080	905	440	962	440	54,5	806	750	1614	1250	513	725	376	200-250	160	250	50	50	1"	1"	-	1/2"	1/2"
REX 30	REX K 30	REX 30 F	REX K 30 F	1180	1005	490	1061	490	54,5	906	850	1614	1250	523	700	391	200-250	180	250	65	65	1"	1"	-	1/2"	1/2"
REX 35	REX K 35	REX 35 F	REX K 35 F	1180	1005	490	1061	490	54,5	906	850	1864	1500	523	980	361	200-250	180	250	65	65	1"	1"	-	1/2"	1/2"
REX 40	REX K 40	REX 40 F	REX K 40 F	1190	1015	500	1095	500	50	946	890	1872	1502	600	850	422	230-280	225	250	80	80	1"	1"	1"1/4(1)	1/2"	1/2"
REX 50	REX K 50	REX 50 F	REX K 50 F	1380	1205	610	1285	610	60	1166	1110	1946	1502	663	850	433	270-320	225	300	80	80	1"	1"1/4	1"1/4	1/2"	1/2"
REX 62	REX K 62	REX 62 F	REX K 62 F	1380	1205	610	1285	610	60	1166	1110	2235	1792	663	1150	422	270-320	225	300	80	80	1"	1"1/4	1"1/4	1/2"	1/2"
REX 75	REX K 75	REX 75 F	REX K 75 F	1510	1335	675	1417	675	60	1296	1240	2247	1753	704	1100	443	270-320	280	350	100	100	1"	1"1/4	1"1/2	1/2"	1/2"
REX 85	REX K 85	REX 85 F	REX K 85 F	1510	1335	675	1417	675	60	1296	1240	2247	1753	704	1100	443	270-320	280	350	100	100	1"	1"1/4	1"1/2	1/2"	1/2"
REX 95	REX K 95	REX 95 F	REX K 95 F	1510	1335	675	1417	675	60	1296	1240	2497	2003	704	1200	593	270-320	280	350	100	100	1"	1"1/4	1"1/2	1/2"	1/2"
REX 100	REX K 100	REX 100 F	REX K 100 F	1660	1485	750	1568	750	60	1446	1390	2477	2003	703	1200	574	270-320	280	400	125	125	1"	1"1/4	1"1/2	1/2"	1/2"
REX 120	REX K 120	REX 120 F	REX K 120 F	1660	1485	750	1568	750	60	1446	1390	2477	2003	703	1200	574	270-320	280	400	125	125	1"	1"1/4	1"1/2	1/2"	1/2"
REX 130	REX K 130	REX 130 F	REX K 130 F	1660	1485	750	1568	750	60	1446	1390	2477	2003	703	1200	574	270-320	280	400	125	125	1"	1"1/4	1"1/2	1/2"	1/2"

(1) Для одного соединения

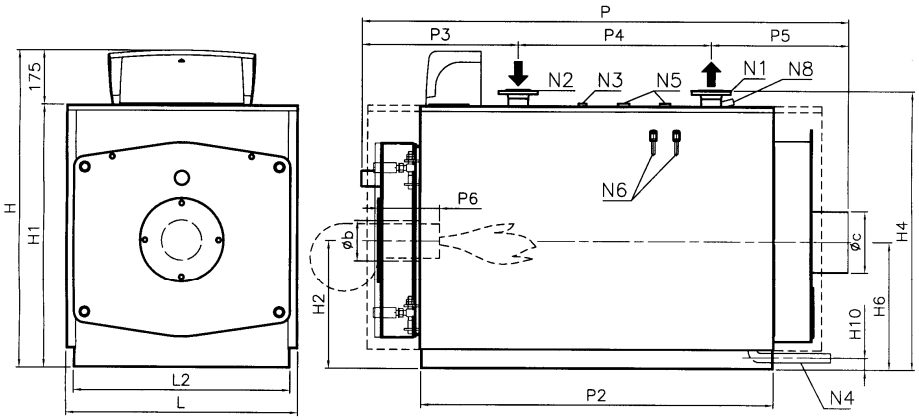

N1 Подача
N2 Обратка
N3 Соединение для приборов
N4 Соединение для заполнения/слива воды
N5 Соединение для предохранительного/-ых клапана/-ов
N6 Зумпф для колб термостатов
N8 Инспекционный зумпф

2.2 КОТЕЛ REX/REX F/REX K/REX K F 140÷350

Характеристики		Номинальная мощность		Мощность топки		КПД при 100% (P.C.I.)	Расход газа макс. G20	Расход газа макс. G30	Расход газа макс. G31	Расход дымовых газов макс.	Мин. мощность		Мощность топки мин.		КПД при 30% (P.C.I.)	Расход газа мин. G20	Расход газа мин. G30	Расход газа мин. G31	Расход дымовых газов мин.
		кВт	ккал/ч	кВт	ккал/ч	%	м³/ч	кг/ч	кг/ч	кг/ч	кВт	ккал/ч	кВт	ккал/ч	%	м³/ч	кг/ч	кг/ч	кг/ч
		Средняя температура 70°C				Средняя температура 70°C					Средняя температура 70°C				Средняя температура 70°C				
REX 140	REX K 140	1400	1.204.000	1517	1.304.620	92,29	160,53	119,14	117,85	2391,88	700	602.000	763,4	656.490	91,70	80,78	59,95	59,30	1203,61
REX 160	REX K 160	1600	1.376.000	1733	1.490.380	92,33	183,39	136,11	134,63	2732,46	800	688.000	871,5	749.460	91,80	92,22	68,44	67,70	1374,06
REX 180	REX K 180	1800	1.548.000	1950	1.677.000	92,31	206,35	153,15	151,49	3074,60	900	774.000	980,4	843.140	91,80	103,75	77,00	76,16	1545,81
REX 200	REX K 200	2000	1.720.000	2167	1.863.620	92,29	229,31	170,19	168,35	3416,75	1000	860.000	1.090,5	937.840	91,70	115,40	85,65	84,72	1719,43
REX 240	REX K 240	2400	2.064.000	2600	2.236.000	92,31	275,13	204,20	201,99	4099,47	1200	1.032.000	1.307,2	1.124.180	91,80	138,33	102,66	101,55	2061,07
REX 300	REX K 300	3000	2.580.000	3250	2.795.000	92,31	343,92	255,25	252,48	5124,34	1500	1.290.000	1.634,0	1.405.230	91,80	172,91	128,33	126,94	2576,34
REX 350	REX K 350	3500	3.010.000	3792	3.261.120	92,3	401,27	297.82	294.59	5978,92	1750	1.505.000	1.908.4	1.641.220	91,70	201,95	149,88	148,26	3009,00

Характеристики		Противодавление газового тракта	Теплопотери через дымоход	Теплопотери через обшивку	Теплопотери при выключенной горелке	Температура дымовых газов на выходе при температуре воздуха 20°C			CO2			Противодавление гидравлического тракта	Расчетное давление	Объем воды	Общий вес	Номин напряжение	Номин. частота	Степень защиты	Электрическая мощность	Топливо				
		мбар	%	%	%	°C	°C	°C	%	%	%	мбар	бар	л	кг	Вольт ~	Гц	IP	Вт					
						ГАЗ	ДИЗЕЛЬНОЕ ТОПЛИВО	МАЗУТ	ГАЗ	ДИЗЕЛЬНОЕ ТОПЛИВО	МАЗУТ	(ΔT=12°C)							С панелью управления (за исключением насоса и горелки)	Природный газ	Сжиженный газ	Дизельное топливо	Мазут	Дерево
REX 140	REX K 140	6,0	6,91	0,80	0,10	184	187	187	10,5	13,5	14,0	28	5	1500	2600	230	50	IP X0D	20	X	X	X	X	-
REX 160	REX K 160	6,5	6,87	0,80	0,10	183	186	186	10,5	13,5	14,0	32	5	1500	2600	230	50	IP X0D	20	X	X	X	X	-
REX 180	REX K 180	7,0	6,89	0,80	0,10	184	186	186	10,5	13,5	14,0	37	5	1650	2750	230	50	IP X0D	20	X	X	X	X	-
REX 200	REX K 200	6,0	6,91	0,80	0,10	184	187	187	10,5	13,5	14,0	35	5	2000	3650	230	50	IP X0D	20	X	X	X	X	-
REX 240	REX K 240	7,5	6,89	0,80	0,10	184	186	186	10,5	13,5	14,0	40	5	2300	3900	230	50	IP X0D	20	X	X	X	X	-
REX 300	REX K 300	8,0	6,89	0,80	0,10	184	186	186	10,5	13,5	14,0	49	5	3150	5200	230	50	IP X0D	20	X	X	X	X	-
REX 350	REX K 350	9,0	6,90	0,80	0,10	184	187	186	10,5	13,5	14,0	60	5	3650	5700	230	50	IP X0D	20	X	X	X	X	-

Характеристики		Номинальная мощность		Мощность топки		КПД при 100% (P.C.I.)	Расход газа макс. G20	Расход газа макс. G30	Расход газа макс. G31	Расход дымовых газов макс.	Мин. мощность		Мощность топки мин.		КПД при 30% (P.C.I.)	Расход газа мин. G20	Расход газа мин. G30	Расход газа мин. G31	Расход дымовых газов мин.
		кВт	ккал/ч	кВт	ккал/ч	%	м³/ч	кг/ч	кг/ч	кг/ч	кВт	ккал/ч	кВт	ккал/ч	%	м³/ч	кг/ч	кг/ч	кг/ч
		Средняя температура 70°C				Средняя температура 70°C					Средняя температура 70°C				Средняя температура 70°C				
REX 140 F	REX K 140 F	1400	1.204.000	1468	1.262.480	95,37	155,34	115,29	114,05	2314,62	700	602.000	730,2	627.930	95,87	77,26	57,35	56,72	1151,24
REX 160 F	REX K 160 F	1600	1.376.000	1675	1.440.500	95,52	177,25	131,55	130,13	2641,01	800	688.000	835,1	718.160	95,80	88,37	65,59	64,87	1316,67
REX 180 F	REX K 180 F	1800	1.548.000	1885	1.621.100	95,49	199,47	148,05	146,44	2972,12	900	774.000	940,4	808.780	95,70	99,52	73,86	73,06	1482,81
REX 200 F	REX K 200 F	2000	1.720.000	2094	1.800.840	95,51	221,59	164,46	162,68	3301,65	1000	860.000	1.043,8	897.700	95,80	110,46	81,98	81,09	1645,84
REX 240 F	REX K 240 F	2400	2.064.000	2518	2.165.480	95,31	266,46	197,76	195,62	3970,18	1200	1.032.000	1.257,9	1.081.760	95,40	133,11	98,79	97,72	1983,29
REX 300 F	REX K 300 F	3000	2.580.000	3142	2.702.120	95,48	332,49	246,77	244,09	4954,05	1500	1.290.000	1.569,0	1.349.370	95,60	166,04	123,23	121,89	2473,93
REX 350 F	REX K 350 F	3500	3.010.000	3670	3.156.200	95,37	388,36	288,24	285,11	5786,56	1750	1.505.000	1.825,4	1.569.830	95,87	193,16	143,36	141,81	2878,12

Характеристики		Противодавление газового тракта	Теплопотери через дымоход	Теплопотери через обшивку	Теплопотери при выключенной горелке	Температура дымовых газов на выходе при температуре воздуха 20°C	CO2	Противодавление гидравлического тракта	Расчетное давление	Объем воды	Общий вес	Номин напряжение	Номин. частота	Степень защиты	Электрическая мощность	Топливо				
		мбар	%	%	%	°C	%	мбар	бар	л	кг	Вольт ~	Гц	IP	Вт					
						ГАЗ	ГАЗ	(ΔT=12°C)							С панелью управления (за исключением насоса и горелки)	Природный газ	Сжиженный газ	Дизельное топливо	Мазут	Дерево
REX 140 F	REX K 140 F	6,6	4,13	0,50	0,10	124	11,0	28	5	1500	2665	230	50	IP X0D	20	X	X	-	-	-
REX 160 F	REX K 160 F	7,1	3,98	0,50	0,10	120	11,0	32	5	1500	2665	230	50	IP X0D	20	X	X	-	-	-
REX 180 F	REX K 180 F	7,6	4,01	0,50	0,10	121	11,0	37	5	1650	2815	230	50	IP X0D	20	X	X	-	-	-
REX 200 F	REX K 200 F	6,6	3,99	0,50	0,10	120	11,0	35	5	2000	3730	230	50	IP X0D	20	X	X	-	-	-
REX 240 F	REX K 240 F	8,1	4,19	0,50	0,10	125	11,0	40	5	2300	3980	230	50	IP X0D	20	X	X	-	-	-
REX 300 F	REX K 300 F	8,6	4,02	0,50	0,10	121	11,0	49	5	3150	5306	230	50	IP X0D	20	X	X	-	-	-
REX 350 F	REX K 350 F	9,6	4,13	0,50	0,10	124	11,0	60	5	3650	5806	230	50	IP X0D	20	X	X	-	-	-

Размеры				H	H1	H2	H6	H10	L	L2	P	P2	P3	P4	P5	P6	Øb	Øc	N1	N2	N3	N4	N5	N6	N8
				мм	мм	мм	мм	мм	мм	мм	мм	мм	мм	мм	мм	мм	мм	мм	DN/in	DN/in	DN/in	DN/in	DN/in	in	in
REX 140	REX K 140	REX 140 F	REX K 140 F	1746	1630	880	880	150	1470	1270	2886	2300	831	1300	755	350-400	320	400	150	150	1"	1"1/4	1"1/2	1/2"	1/2"
REX 160	REX K 160	REX 160 F	REX K 160 F	1746	1630	880	880	150	1470	1270	2886	2300	831	1300	755	350-400	320	400	150	150	1"	1"1/4	1"1/2	1/2"	1/2"
REX 180	REX K 180	REX 180 F	REX K 180 F	1746	1630	880	880	150	1470	1270	3096	2510	771	1850	475	450-500	320	400	150	150	1"	1"1/4	1"1/2	1/2"	1/2"
REX 200	REX K 200	REX 200 F	REX K 200 F	1876	1760	945	945	150	1600	1400	3220	2510	903	1550	767	450-500	360	500	200	200	1"	1"1/4	2"	1/2"	1/2"
REX 240	REX K 240	REX 240 F	REX K 240 F	1876	1760	945	945	150	1600	1400	3480	2770	903	1950	627	450-500	360	500	200	200	1"	1"1/4	2"	1/2"	1/2"
REX 300	REX K 300	REX 300 F	REX K 300 F	2146	2030	1080	1080	150	1870	1670	3480	2770	903	2050	527	450-500	400	550	200	200	1"	1"1/4	2"	1/2"	1/2"
REX 350	REX K 350	REX 350 F	REX K 350 F	2146	2030	1080	1080	150	1870	1670	3935	3225	903	2050	982	450-500	400	550	200	200	1"	1"1/4	2"	1/2"	1/2"

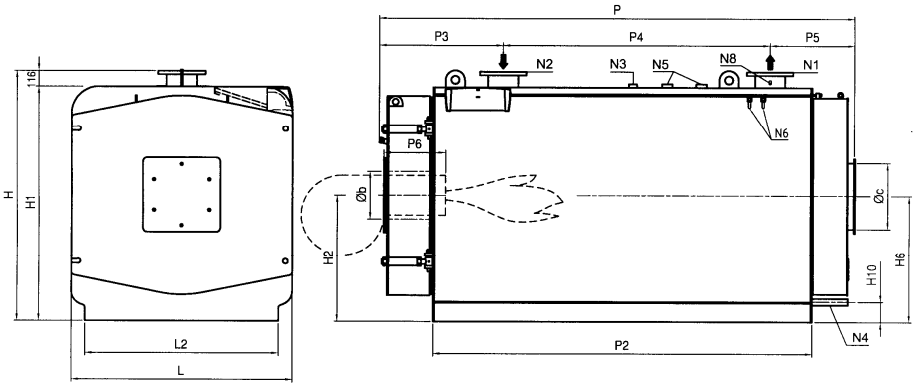

N1 Подача
N2 Обратка
N3 Соединение для приборов
N4 Соединение для заполнения/слива воды
N5 Соединение для предохранительного/-ых клапана/-ов
N6 Зумпф для колб термостатов
N8 Инспекционный зумпф

2.3 КОТЕЛ REX 400÷600

Характеристики	Номинальная мощность		Мощность топки		КПД при 100% (P.C.I.)	Расход газа макс. G20	Расход газа макс. G30	Расход газа макс. G31	Расход дымовых газов макс.	Мин. мощность		Мощность топки мин.		КПД при 30% (P.C.I.)	Расход газа мин. G20	Расход газа мин. G30	Расход газа мин. G31	Расход дымовых газов мин.
	кВт	ккал/ч	кВт	ккал/ч	%	м³/ч	кг/ч	кг/ч	кг/ч	кВт	ккал/ч	кВт	ккал/ч	%	м³/ч	кг/ч	кг/ч	кг/ч
	Средняя температура 70°C				Средняя температура 70°C					Средняя температура 70°C				Средняя температура 70°C				
REX 400	**4000**	3.440.000	4333	3.726.380	92,31	458,52	340,31	336,62	6831,93	2000	1.720.000	2.178,6	1.873.640	91,80	230,55	171,11	169,25	3435,12
REX 450	**4500**	3.870.000	4865	4.183.900	92,5	514,81	382,09	377,95	7670,74	2250	1.935.000	2.448,3	2.105.550	91,90	259,08	192,29	190,20	3860,30
REX 500	**5000**	4.300.000	5402	4.645.720	92,56	571,64	424,27	419,67	8517,44	2500	2.150.000	2.720,3	2.339.500	91,90	287,87	213,65	211,34	4289,23
REX 600	**6000**	5.160.000	6480	5.572.800	92,59	685,71	508,93	503,41	10217,14	3000	2.580.000	3.264,4	2.807.400	91,90	345,44	256,38	253,60	5147,07

Характеристики	Противодавление газового тракта	Теплопотери через дымоход	Теплопотери через обшивку	Теплопотери при выключенной горелке	Температура дымовых газов на выходе при температуре воздуха 20°C			CO2			Противодавление гидравлического тракта	Расчетное давление	Объем воды	Общий вес	Номин напряжение	Номин. частота	Степень защиты	Электрическая мощность	Топливо				
	мбар	%	%	%	°C	°C	°C	%	%	%	мбар	бар	л	кг	Вольт ~	Гц	IP	Вт					
					ГАЗ	ДИЗЕЛЬНОЕ ТОПЛИВО	МАЗУТ	ГАЗ	ДИЗЕЛЬНОЕ ТОПЛИВО	МАЗУТ	(ΔT=12°C)							С панелью управления (за исключением насоса и горелки)	Природный газ	Сжиженный газ	Дизельное топливо	Мазут	Дерево
REX 400	9,0	6,89	0,80	0,10	184	186	186	10,5	13,5	14,0	60	6	4450	7500	230	50	IP X0D	20	X	X	X	X	-
REX 450	10,0	6,70	0,80	0,10	179	182	182	10,5	13,5	14,0	52	6	4900	8000	230	50	IP X0D	20	X	X	X	X	-
REX 500	10,0	6,64	0,80	0,10	178	181	180	10,5	13,5	14,0	58	6	6200	9050	230	50	IP X0D	20	X	X	X	X	-
REX 600	12,0	6,61	0,80	0,10	177	180	180	10,5	13,5	14,0	62	6	6980	10200	230	50	IP X0D	20	X	X	X	X	-

Размеры	H	H1	H2	H6	H10	L	L2	P	P2	P3	P4	P5	P6	Øb	Øc	N1	N2	N3	N4	N5	N6	N8
	мм	мм	мм	мм	мм	мм	мм	мм	мм	мм	мм	мм	мм	мм	мм	DN/in	DN/in	DN/in	DN/in	DN/in	in	in
REX 400	**2326**	2140	1135	1135	150	**1980**	1780	**4310**	3596	1105	2200	1005	450-500	400	600	200	200	50	1"1/4	50	1/2"-3/4"	1/2"
REX 450	**2326**	2140	1135	1135	150	**1980**	1780	**4660**	3946	1105	2550	1005	500-550	400	600	200	200	50	1"1/4	50	1/2"-3/4"	1/2"
REX 500	**2529**	2340	1235	1235	150	**2180**	1980	**4729**	3948	1174	2550	1005	500-550	450	650	250	250	50	1"1/4	50	1/2"-3/4"	1/2"
REX 600	**2529**	2340	1235	1235	150	**2180**	1980	**5230**	4448	1174	3050	1006	530-580	450	650	250	250	50	1"1/4	50	1/2"-3/4"	1/2"

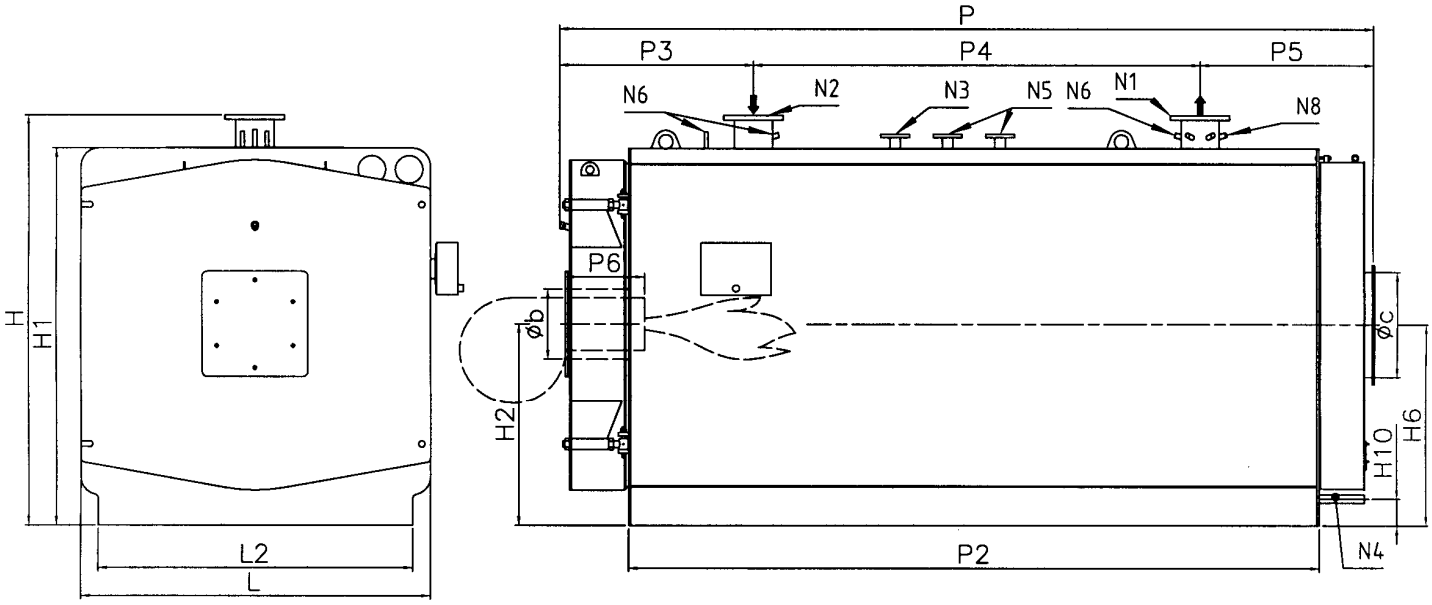

N1 Подача
N2 Обратка
N3 Соединение для приборов
N4 Соединение для заполнения/слива воды
N5 Соединение для предохранительного/-ых клапана/-ов
N6 Зумпф для колб термостатов
N8 Инспекционный зумпф

2.4 КОТЕЛ REX DUAL/REX DUAL F (ВЕРТИКАЛЬНАЯ КОМПОНОВКА) 14÷170

Характеристики	Номинальная мощность		Мощность топки		КПД при 100% (P.C.I.)	КПД при 100% (звезды)	Расход газа макс. G20	Расход газа макс. G30	Расход газа макс. G31	Расход дымовых газов макс.	Мин. мощность		Мощность топки мин.		КПД при 30% (P.C.I.)	Расход газа мин. G20	Расход газа мин. G30	Расход газа мин. G31	Расход дымовых газов мин.
	кВт	ккал/ч	кВт	ккал/ч	%	%	м³/ч	кг/ч	кг/ч	кг/ч	кВт	ккал/ч	кВт	ккал/ч	%	м³/ч	кг/ч	кг/ч	кг/ч
	Средняя температура 70°C				Средняя температура 70°C	Директива по КПД 94/42/CEE					Средняя температура 70°C				Средняя температура 70°C				
REX DUAL 14	140	120.000	152	130.720	92,11	**	16,08	11,94	11,81	239,66	70	60.000	76,6	65.860	91,40	8,10	6,01	5,95	120,75
REX DUAL 16	160	138.000	174	149.640	91,95	**	18,41	13,67	13,52	274,35	80	69.000	87,4	75.190	91,50	9,25	6,87	6,79	137,85
REX DUAL 18	180	155.000	196	168.560	91,84	**	20,74	15,39	15,23	309,04	90	77.000	98,3	84.540	91,55	10,40	7,72	7,64	155,00
REX DUAL 20	200	172.000	218	187.480	91,74	**	23,07	17,12	16,94	343,72	100	86.000	109,1	93.830	91,66	11,55	8,57	8,48	172,03
REX DUAL 24	240	206.000	260	223.600	92,31	**	27,51	20,42	20,20	409,95	120	103.000	131,2	112.850	91,45	13,89	10,31	10,19	206,90
REX DUAL 30	300	258.000	326	280.360	92,02	**	34,50	25,60	25,33	514,01	150	129.000	164,3	141.290	91,30	17,39	12,90	12,76	259,04
REX DUAL 40	400	344.000	432	371.520	92,59	**	45,71	33,93	33,56	681,14	200	172.000	218,9	188.270	91,36	23,17	17,19	17,01	345,17
REX DUAL 50	500	430.000	542	466.120	92,25	**	57,35	42,57	42,11	854,58	250	215.000	272,6	234.460	91,70	28,85	21,41	21,18	429,86
REX DUAL 60	600	516.000	650	559.000	92,31	**	68,78	51,05	50,50	1024,87	300	258.000	326,4	280.740	91,90	34,54	25,64	25,36	514,71
REX DUAL 70	700	602.000	758	651.880	92,35	**	80,21	59,53	58,89	1195,15	350	301.000	380,8	327.530	91,90	40,30	29,91	29,59	600,49
REX DUAL 80	800	688.000	866	744.760	92,38	**	91,64	68,01	67,28	1365,44	400	344.000	435,7	374.730	91,80	46,11	34,22	33,85	687,03
REX DUAL 100	1000	860.000	1084	932.240	92,25	**	114,71	85,14	84,21	1709,16	500	430.000	544,1	467.900	91,90	57,57	42,73	42,27	857,85
REX DUAL 124	1240	1.066.000	1344	1.155.840	92,26	**	142,22	105,56	104,41	2119,11	620	533.000	675,4	580.830	91,80	71,47	53,04	52,47	1064,89
REX DUAL 150	1500	1.290.000	1626	1.398.360	92,25	**	172,06	127,70	126,32	2563,75	750	645.000	817,0	702.610	91,80	86,45	64,17	63,47	1288,16
REX DUAL 170	1700	1.462.000	1842	1.584.120	92,29	**	194,92	144,67	143,10	290					91,80	97,98	72,72	71,93	1459,93

Характеристики	Противодавление газового тракта	Теплопотери через дымоход	Теплопотери через обшивку	Теплопотери при выключенной горелке	Температура дымовых газов на выходе при температуре воздуха 20°C			CO2			Противодавление гидравлического тракта	Расчетное давление	Объем воды	Общий вес	Номин напряжение	Номин. частота	Степень защиты	Электрическая мощность	Топливо				
	мбар	%	%	%	°C	°C	°C	%	%	%	мбар	бар	л	кг	Вольт ~	Гц	IP	Вт					
					ГАЗ	ДИЗЕЛЬНОЕ ТОПЛИВО	МАЗУТ	ГАЗ	ДИЗЕЛЬНОЕ ТОПЛИВО	МАЗУТ	(ΔT=12°C)							С панелью управления (за исключе-нием насоса и горелки)	Природный газ	Сжиженный газ	Дизельное топливо	Мазут	Дерево
REX DUAL 14	0,8	7,09	0,80	0,10	188	191	191	10,5	13,5	14,0	11	5	210	442	230	50	IP X0D	20	X	X	X	X	-
REX DUAL 16	1,0	7,25	0,80	0,10	192	195	194	10,5	13,5	14,0	11	5	210	442	230	50	IP X0D	20	X	X	X	X	-
REX DUAL 18	0,8	7,36	0,80	0,10	194	197	197	10,5	13,5	14,0	12	5	246	536	230	50	IP X0D	20	X	X	X	X	-
REX DUAL 20	1,0	7,46	0,80	0,10	197	199	199	10,5	13,5	14,0	14	5	246	536	230	50	IP X0D	20	X	X	X	X	-
REX DUAL 24	1,1	6,89	0,80	0,10	184	186	186	10,5	13,5	14,0	15	5	246	536	230	50	IP X0D	20	X	X	X	X	-
REX DUAL 30	1,2	7,18	0,80	0,10	190	193	193	10,5	13,5	14,0	16	5	344	776	230	50	IP X0D	20	X	X	X	X	-
REX DUAL 40	1,9	6,61	0,80	0,10	177	180	180	10,5	13,5	14,0	17	5	344	776	230	50	IP X0D	20	X	X	X	X	-
REX DUAL 50	2,0	6,95	0,80	0,10	185	188	187	10,5	13,5	14,0	17	5	440	882	230	50	IP X0D	20	X	X	X	X	-
REX DUAL 60	2,0	6,89	0,80	0,10	184	186	186	10,5	13,5	14,0	18	5	600	969	230	50	IP X0D	20	X	X	X	X	-
REX DUAL 70	2,9	6,85	0,80	0,10	183	186	185	10,5	13,5	14,0	20	5	712	1114	230	50	IP X0D	20	X	X	X	X	-
REX DUAL 80	4,1	6,82	0,80	0,10	182	185	184	10,5	13,5	14,0	20	5	720	1167	230	50	IP X0D	20	X	X	X	X	-
REX DUAL 100	4,2	6,95	0,80	0,10	185	188	187	10,5	13,5	14,0	22	5	1080	1705	230	50	IP X0D	20	X	X	X	X	-
REX DUAL 124	6,4	6,94	0,80	0,10	185	188	187	10,5	13,5	14,0	27	5	1290	1925	230	50	IP X0D	20	X	X	X	X	-
REX DUAL 150	5,2	6,95	0,80	0,10	185	188	187	10,5	13,5	14,0	25	5	1710	2409	230	50	IP X0D	20	X	X	X	X	-
REX DUAL 170	7,2	6,91	0,80	0,10	184	187	187	10,5	13,5	14,0	27	5	1710	2409	230	50	IP X0D	20	X	X	X	X	-

Характеристики	Номинальная мощность		Мощность топки		КПД при 100% (P.C.I.)	КПД при 100% (звезды)	Расход газа макс. G20	Расход газа макс. G30	Расход газа макс. G31	Расход дымовых газов макс.	Мин. мощность		Мощность топки мин.		КПД при 30% (P.C.I.)	Расход газа мин. G20	Расход газа мин. G30	Расход газа мин. G31	Расход дымовых газов мин.
	кВт	ккал/ч	кВт	ккал/ч	%	%	м³/ч	кг/ч	кг/ч	кг/ч	кВт	ккал/ч	кВт	ккал/ч	%	м³/ч	кг/ч	кг/ч	кг/ч
	Средняя температура 70°C				Средняя температура 70°C	Директива по КПД 94/42/CEE					Средняя температура 70°C				Средняя температура 70°C				
REX DUAL 14 F	140	120.000	148	127.624	94,34	***	15,70	11,66	11,53	233,99	70	60.000	73,8	63.500	94,80	7,81	5,80	5,74	116,42
REX DUAL 16 F	160	138.000	169	145.684	94,45	***	17,93	13,30	13,16	267,10	80	69.000	84,5	72.650	94,70	8,94	6,63	6,56	133,20
REX DUAL 18 F	180	155.000	190	163.744	94,54	***	20,15	14,95	14,79	300,21	90	77.000	94,7	81.470	95,00	10,02	7,44	7,36	149,37
REX DUAL 20 F	200	172.000	211	181.632	94,7	***	22,35	16,59	16,41	333,00	100	86.000	105,5	90.720	94,80	11,16	8,28	8,20	166,33
REX DUAL 24 F	240	206.000	253	217.580	94,86	***	26,77	19,87	19,65	398,91	120	103.000	126,2	108.520	95,10	13,35	9,91	9,80	198,96
REX DUAL 30 F	300	258.000	316	271.416	95,06	***	33,40	24,79	24,52	497,61	150	129.000	156,7	134.800	95,70	16,59	12,31	12,18	247,14
REX DUAL 40 F	400	344.000	420	361.200	95,24	***	44,44	32,99	32,63	662,22	200	172.000	209,9	180.480	95,30	22,21	16,48	16,30	330,89
REX DUAL 50 F	500	430.000	527	453.220	94,88	***	55,77	41,39	40,94	830,93	250	215.000	262,1	225.410	95,38	27,74	20,59	20,36	413,27
REX DUAL 60 F	600	516.000	631	542.660	95,09	***	66,77	49,56	49,02	994,91	300	258.000	313,8	269.900	95,59	33,21	24,65	24,38	494,83
REX DUAL 70 F	700	602.000	734	631.240	95,37	***	77,67	57,65	57,02	1157,31	350	301.000	366,1	314.850	95,60	38,74	28,75	28,44	577,24
REX DUAL 80 F	800	688.000	840	722.400	95,24	***	88,89	65,97	65,26	1324,44	400	344.000	419,3	360.590	95,40	44,37	32,93	32,57	661,10
REX DUAL 100 F	1000	860.000	1048	901.280	95,42	***	110,90	82,31	81,42	1652,40	500	430.000	522,5	449.320	95,70	55,29	41,03	40,59	823,78
REX DUAL 124 F	1240	1.066.000	1298	1.116.280	95,53	***	137,35	101,94	100,84	2046,58	620	533.000	646,5	556.000	95,90	68,41	50,78	50,23	1019,37
REX DUAL 150 F	1500	1.290.000	1572	1.351.920	95,42	***	166,35	123,46	122,12	2478,60	750	645.000	781,9	672.440	95,92	82,74	61,41	60,74	1232,85
REX DUAL 170 F	1700	1.462.000	1782	1.532.520	95,4	***	188,57	139,96	138,44	2809,71	850	731.000	887,3	763.050	95,80	93,89	69,68	68,93	1398,97

Характеристики	Номинальная мощность		Мощность топки		КПД при 100% (P.C.I.)	КПД при 100% (звезды)	Расход газа макс. G20	Расход газа макс. G30	Расход газа макс. G31	Расход дымовых газов макс.	КПД мин.		Мощность топки мин.		КПД при 30% (P.C.I.)	Расход газа мин. G20	Расход газа мин. G30	Расход газа мин. G31	Расход дымовых газов мин.
	кВт	ккал/ч	кВт	ккал/ч	%	%	м³/ч	кг/ч	кг/ч	кг/ч	кВт	ккал/ч	кВт	ккал/ч	%	м³/ч	кг/ч	кг/ч	кг/ч
	Средняя температура 70°C				Средняя температура 70°C	(Директива КПД 92/42/CEE)					Средняя температура 70°C				Средняя температура 70°C				
REX DUAL 14	140	120.000	152	130.720	92,11	**	16,08	11,94	11,81	239,66	70	60.000	76,6	65.860	91,40	8,10	6,01	5,95	120,75
REX DUAL 16	160	138.000	174	149.640	91,95	**	18,41	13,67	13,52	274,35	80	69.000	87,4	75.190	91,50	9,25	6,87	6,79	137,85
REX DUAL 18	180	155.000	196	168.560	91,84	**	20,74	15,39	15,23	309,04	90	77.000	98,3	84.540	91,55	10,40	7,72	7,64	155,00
REX DUAL 20	200	172.000	218	187.480	91,74	**	23,07	17,12	16,94	343,72	100	86.000	109,1	93.830	91,66	11,55	8,57	8,48	172,03
REX DUAL 24	240	206.000	260	223.600	92,31	**	27,51	20,42	20,20	409,95	120	103.000	131,2	112.850	91,45	13,89	10,31	10,19	206,90
REX DUAL 30	300	258.000	326	280.360	92,02	**	34,50	25,60	25,33	514,01	150	129.000	164,3	141.290	91,30	17,39	12,90	12,76	259,04
REX DUAL 40	400	344.000	432	371.520	92,59	**	45,71	33,93	33,56	681,14	200	172.000	218,9	188.270	91,36	23,17	17,19	17,01	345,17
REX DUAL 50	500	430.000	542	466.120	92,25	**	57,35	42,57	42,11	854,58	250	215.000	272,6	234.460	91,70	28,85	21,41	21,18	429,86
REX DUAL 60	600	516.000	650	559.000	92,31	**	68,78	51,05	50,50	1024,87	300	258.000	326,4	280.740	91,90	34,54	25,64	25,36	514,71
REX DUAL 70	700	602.000	758	651.880	92,35	**	80,21	59,53	58,89	1195,15	350	301.000	380,8	327.530	91,90	40,30	29,91	29,59	600,49
REX DUAL 80	800	688.000	866	744.760	92,38	**	91,64	68,01	67,28	1365,44	400	344.000	435,7	374.730	91,80	46,11	34,22	33,85	687,03
REX DUAL 100	1000	860.000	1084	932.240	92,25	**	114,71	85,14	84,21	1709,16	500	430.000	544,1	467.900	91,90	57,57	42,73	42,27	857,85
REX DUAL 124	1240	1.066.000	1344	1.155.840	92,26	**	142,22	105,56	104,41	2119,11	620	533.000	675,4	580.830	91,80	71,47	53,04	52,47	1064,89
REX DUAL 150	1500	1.290.000	1626	1.398.360	92,25	**	172,06	127,70	126,32	2563,75	750	645.000	817,0	702.610	91,80	86,45	64,17	63,47	1288,16
REX DUAL 170	1700	1.462.000	1842	1.584.120	92,29	**	194,92	144,67	143,10	2904,32	850	731.000	925,9	796.300	91,80	97,98	72,72	71,93	1459,93

Размеры		H	H1	H2	H3	H4	H6	H7	H8	H10	H11	L	L1	L2	L4	P	P2	P3	P4	P6	Øb	Øc	N1	N2	N3	N4	N5	N6	N8
		мм	мм	мм	мм	мм	мм	мм	мм	мм	мм	мм	мм	мм	мм	мм	мм	мм	мм	мм	мм	мм	DN/in	DN/in	DN/in	DN/in	DN/in	in	in
REX DUAL 14	REX DUAL 14 F	1693	-	415	1245	1610	415	1245	780	54,5	884,5	939	756	700	540	1365	630	996	369	200-250	130	200	65	65	1"	1"	1"	1/2"	1/2"
REX DUAL 16	REX DUAL 16 F	1693	-	415	1245	1610	415	1245	780	54,5	884,5	939	756	700	540	1365	630	996	369	200-250	130	200	65	65	1"	1"	1"	1/2"	1/2"
REX DUAL 18	REX DUAL 18 F	1693	-	415	1245	1610	415	1245	780	54,5	884,5	939	756	700	540	1490	755	1121	369	200-250	130	200	65	65	1"	1"	1"	1/2"	1/2"
REX DUAL 20	REX DUAL 20 F	1693	-	415	1245	1610	415	1245	780	54,5	884,5	939	756	700	540	1490	755	1121	369	200-250	130	200	65	65	1"	1"	1"	1/2"	1/2"
REX DUAL 24	REX DUAL 24 F	1693	-	415	1245	1610	415	1245	780	54,5	884,5	939	756	700	540	1490	755	1121	369	200-250	130	200	65	65	1"	1"	1"	1/2"	1/2"
REX DUAL 30	REX DUAL 30 F	1793	-	440	1320	1710	440	1320	830	54,5	934,5	989	806	750	590	1798	1000	1400	398	200-250	160	250	80	80	1"	1"	1"	1/2"	1/2"
REX DUAL 40	REX DUAL 40 F	1793	-	440	1320	1710	440	1320	830	54,5	934,5	989	806	750	590	1798	1000	1400	398	200-250	160	250	80	80	1"	1"	1"	1/2"	1/2"
REX DUAL 50	REX DUAL 50 F	1793	-	440	1320	1710	440	1320	830	54,5	1034,5	989	806	750	590	2048	1250	1650	398	200-250	160	250	80	80	1"	1"	1"	1/2"	1/2"
REX DUAL 60	REX DUAL 60 F	1993	-	490	1470	1910	490	1470	930	54,5	1034,5	1089	906	850	690	2049	1250	1651	398	200-250	180	250	80	80	1"	1"	1"	1/2"	1/2"
REX DUAL 70	REX DUAL 70 F	1993	-	490	1470	1910	490	1470	930	54,5	1034,5	1089	906	850	690	2299	1500	1901	398	200-250	180	250	80	80	1"	1"	1"	1/2"	1/2"
REX DUAL 80	REX DUAL 80 F	2244	2040	500	1525	2139	500	1525	1069	50	1075	1129	946	890	720	2440	1502	1795	645	230-280	225	250	100	100	1"	1"	1"1/4(1)+1"1/2(2	1/2"	1/2"
REX DUAL 100	REX DUAL 100 F	2624	2420	610	1825	2520	610	1825	1259	60	1275	1349	1166	1110	900	2490	1502	1847	643	270-320	225	300	100	100	1"	1"1/4	1"1/4+1"1/2(2)	1/2"	1/2"
REX DUAL 124	REX DUAL 124 F	2640	2420	610	1825	2520	610	1825	1259	60	1275	1349	1166	1110	900	2792	1792	2113	679	270-320	225	300	125	125	1"	1"1/4	1"1/4+1"1/2(2)	1/2"	1/2"
REX DUAL 150	REX DUAL 150 F	2935	2680	675	2020	2793	675	2020	1372	60	1405	1479	1296	1240	1000	2756	1753	2087	668	270-320	280	350	150	150	1"	1"1/4	1"1/2+1"1/2(2)	1/2"	1/2"
REX DUAL 170	REX DUAL 170 F	2935	2680	675	2020	2793	675	2020	1372	60	1405	1479	1296	1240	1000	2756	1753	2087	668	270-320	280	350	150	150	1"	1"1/4	1"1/2+1"1/2(2)	1/2"	1/2"

(1) Для одного соединения

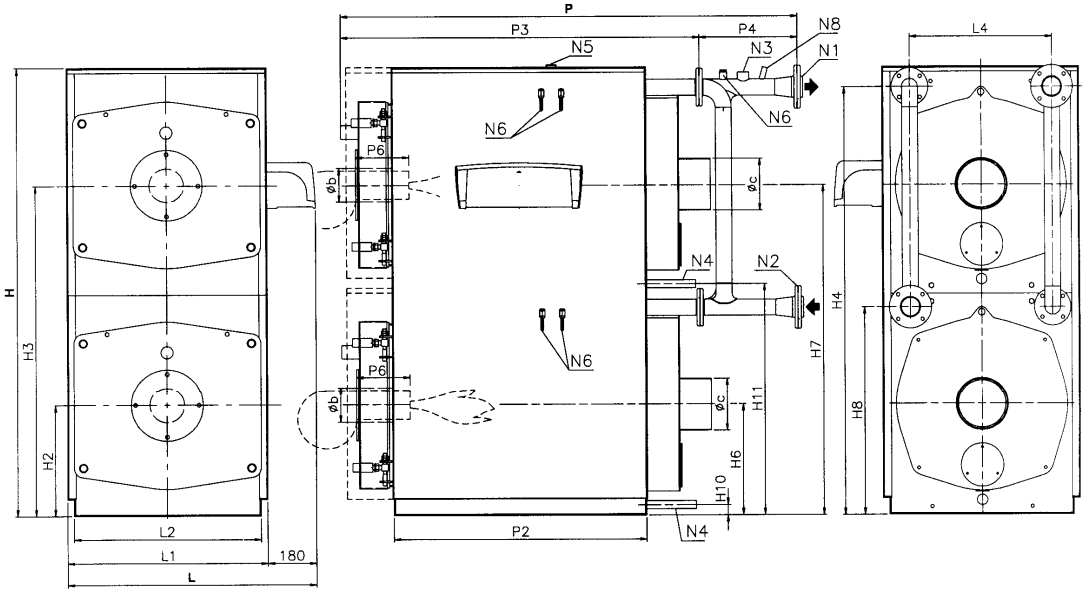

Модель 14÷70

N1 Подача
N2 Обратка
N3 Соединение для приборов
N4 Соединение для заполнения/слива воды
N5 Соединение для предохранительного/-ых клапана/-ов
N6 Зумпф для колб термостатов
N8 Инспекционный зумпф

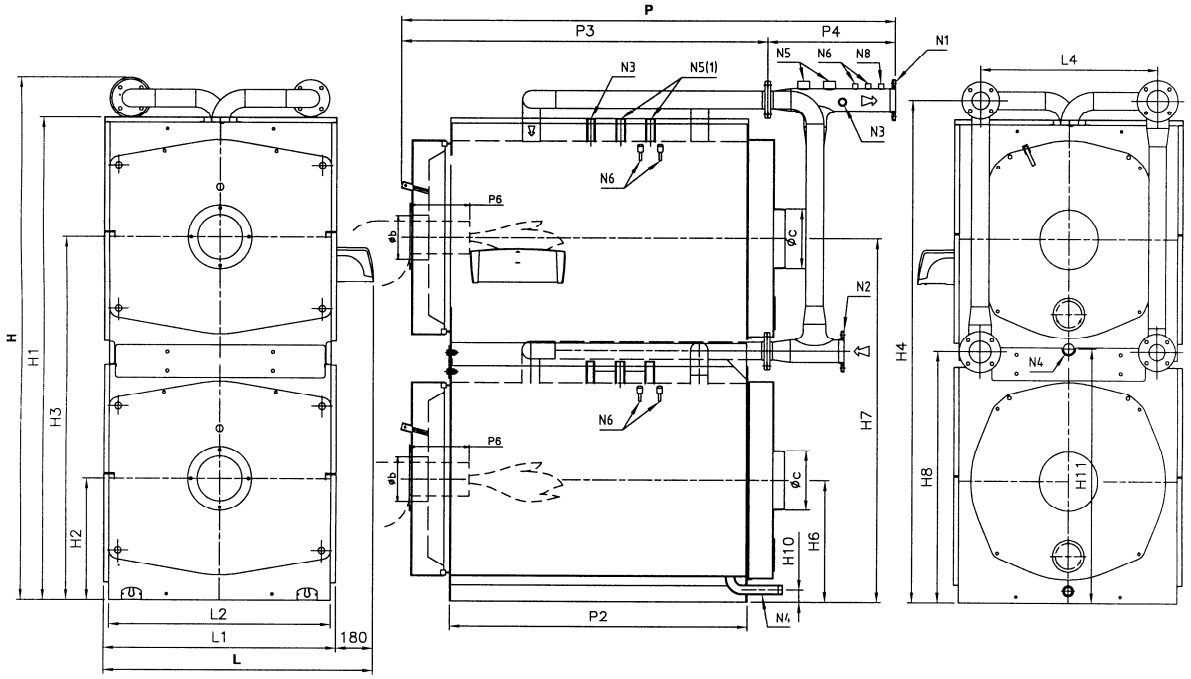

Модель 80÷170

2.5 КОТЕЛ REX DUAL/REX DUAL F (ГОРИЗОНТАЛЬНАЯ КОМПОНОВКА) 80÷260

Характеристики	Номинальная мощность		Мощность топки		КПД при 100% (P.C.I.)	Расход газа макс. G20	Расход газа макс. G30	Расход газа макс. G31	Расход дымовых газов макс.	Мин. мощность		Мощность топки мин.		КПД при 30% (P.C.I.)	Расход газа мин. G20	Расход газа мин. G30	Расход газа мин. G31	Расход дымовых газов мин.
	кВт	ккал/ч	кВт	ккал/ч	%	м³/ч	кг/ч	кг/ч	кг/ч	кВт	ккал/ч	кВт	ккал/ч	%	м³/ч	кг/ч	кг/ч	кг/ч
	Средняя температура 70°C				Средняя температура 70°C					Средняя температура 70°C				Средняя температура 70°C				
REX DUAL 80	800	688.000	866	744.760	92,38	91,64	68,01	67,28	1365,44	400	344.000	435,7	374.730	91,80	46,11	34,22	33,85	687,03
REX DUAL 100	1000	860.000	1084	932.240	92,25	114,71	85,14	84,21	1709,16	500	430.000	544,1	467.900	91,90	57,57	42,73	42,27	857,85
REX DUAL 124	1240	1.066.000	1344	1.155.840	92,26	142,22	105,56	104,41	2119,11	620	533.000	675,4	580.830	91,80	71,47	53,04	52,47	1064,89
REX DUAL 150	1500	1.290.000	1626	1.398.360	92,25	172,06	127,70	126,32	2563,75	750	645.000	817,0	702.610	91,80	86,45	64,17	63,47	1288,16
REX DUAL 170	1700	1.462.000	1842	1.584.120	92,29	194,92	144,67	143,10	2904,32	850	731.000	925,9	796.300	91,80	97,98	72,72	71,93	1459,93
REX DUAL 190	1900	1.634.000	2060	1.771.600	92,23	217,99	161,79	160,04	3248,04	950	817.000	1.036,0	890.950	91,70	109,63	81,37	80,48	1633,46
REX DUAL 200	2040	1.754.000	2212	1.902.320	92,22	234,07	173,73	171,84	3487,70	1020	877.000	1.112,3	956.600	91,70	117,71	87,36	86,41	1753,83
REX DUAL 240	2400	2.064.000	2602	2.237.720	92,24	275,34	204,36	202,14	4102,62	1200	1.032.000	1.307,2	1.124.180	91,80	138,33	102,66	101,55	2061,07
REX DUAL 260	2600	2.236.000	2818	2.423.480	92,26	298,20	221,32	218,92	4443,20	1300	1.118.000	1.417,7	1.219.190	91,70	150,02	111,34	110,13	2235,26

Характеристики	Противодавление газового тракта	Теплопотери через дымоход	Теплопотери через обшивку	Теплопотери при выключенной горелке	Температура дымовых газов на выходе при температуре воздуха 20°C			CO2			Противодавление гидравлического тракта	Расчетное давление	Объем воды	Общий вес	Номин напряжение	Номин. частота	Степень защиты	Электрическая мощность	Топливо				
	мбар	%	%	%	°C	°C	°C	%		%	мбар	бар	л	кг	Вольт ~	Гц	IP	Вт					
					ГАЗ	ДИЗЕЛЬНОЕ ТОПЛИВО	МАЗУТ	ГАЗ	ДИЗЕЛЬНОЕ ТОПЛИВО	МАЗУТ	(ΔT=12°C)							С панелью управления (за исключе-нием насоса и горелки)	Природный газ	Сжиженный газ	Дизельное топливо	Мазут	Дерево
REX DUAL 80	4,1	6,82	0,80	0,10	182	185	184	10,5	13,5	14,0	20	5	720	1167	230	50	IP X0D	20	X	X	X	X	-
REX DUAL 100	4,2	6,95	0,80	0,10	185	188	187	10,5	13,5	14,0	22	5	1080	1705	230	50	IP X0D	20	X	X	X	X	-
REX DUAL 124	6,4	6,94	0,80	0,10	185	188	187	10,5	13,5	14,0	27	5	1290	1925	230	50	IP X0D	20	X	X	X	X	-
REX DUAL 150	5,2	6,95	0,80	0,10	185	188	187	10,5	13,5	14,0	25	5	1710	2409	230	50	IP X0D	20	X	X	X	X	-
REX DUAL 170	7,2	6,91	0,80	0,10	184	187	187	10,5	13,5	14,0	27	5	1710	2409	230	50	IP X0D	20	X	X	X	X	-
REX DUAL 190	5,2	6,97	0,80	0,10	185	188	188	10,5	13,5	14,0	32	5	1900	2833	230	50	IP X0D	20	X	X	X	X	-
REX DUAL 200	4,0	6,98	0,80	0,10	186	189	188	10,5	13,5	14,0	26	5	2400	3686	230	50	IP X0D	20	X	X	X	X	-
REX DUAL 240	5,5	6,96	0,80	0,10	185	188	188	10,5	13,5	14,0	30	5	2400	3686	230	50	IP X0D	20	X	X	X	X	-
REX DUAL 260	6,5	6,94	0,80	0,10	185	188	187	10,5	13,5	14,0	32	5	2400	3686	230	50	IP X0D	20	X	X	X	X	-

Характеристики	Номинальная мощность		Мощность топки		КПД при 100% (P.C.I.)	Расход газа макс. G20	Расход газа макс. G30	Расход газа макс. G31	Расход дымовых газов макс.	Мин. мощность		Мощность топки мин.		КПД при 30% (P.C.I.)	Расход газа мин. G20	Расход газа мин. G30	Расход газа мин. G31	Расход дымовых газов мин.
	кВт	ккал/ч	кВт	ккал/ч	%	м³/ч	кг/ч	кг/ч	кг/ч	кВт	ккал/ч	кВт	ккал/ч	%	м³/ч	кг/ч	кг/ч	кг/ч
	Средняя температура 70°C				Средняя температура 70°C					Средняя температура 70°C				Средняя температура 70°C				
REX DUAL 80 F	800	688.000	840	722.400	95,24	88,89	65,97	65,26	1324,44	400	344.000	419,3	360.590	95,40	44,37	32,93	32,57	661,10
REX DUAL 100 F	1000	860.000	1048	901.280	95,42	110,90	82,31	81,42	1652,40	500	430.000	522,5	449.320	95,70	55,29	41,03	40,59	823,78
REX DUAL 124 F	1240	1.066.000	1298	1.116.280	95,53	137,35	101,94	100,84	2046,58	620	533.000	646,5	556.000	95,90	68,41	50,78	50,23	1019,37
REX DUAL 150 F	1500	1.290.000	1572	1.351.920	95,42	166,35	123,46	122,12	2478,60	750	645.000	781,9	672.440	95,92	82,74	61,41	60,74	1232,85
REX DUAL 170 F	1700	1.462.000	1782	1.532.520	95,40	188,57	139,96	138,44	2809,71	850	731.000	887,3	763.050	95,80	93,89	69,68	68,93	1398,97
REX DUAL 190 F	1900	1.634.000	1994	1.714.840	95,29	211,01	156,61	154,91	3143,98	950	817.000	992,7	853.710	95,70	105,05	77,96	77,12	1565,19
REX DUAL 200 F	2040	1.754.000	2138	1.838.680	95,42	226,24	167,92	166,10	3371,03	1020	877.000	1.065,3	916.140	95,75	112,73	83,67	82,76	1679,65
REX DUAL 240 F	2400	2.064.000	2518	2.165.480	95,31	266,46	197,76	195,62	3970,18	1200	1.032.000	1.252,0	1.076.680	95,85	132,48	98,33	97,26	1973,98
REX DUAL 260 F	2600	2.236.000	2728	2.346.080	95,31	288,68	214,25	211,93	4301,29	1300	1.118.000	1.357,3	1.167.260	95,78	143,63	106,60	105,44	2140,05

Характеристики	Противодавление газового тракта	Теплопотери через дымоход	Теплопотери через обшивку	Теплопотери при выключенной горелке	Температура дымовых газов на выходе при температуре воздуха 20°C	CO2	Противодавление гидравлического тракта	Расчетное давление	Объем воды	Общий вес	Номин напряжение	Номин. частота	Степень защиты	Электрическая мощность	Топливо				
	мбар	%	%	%	°C	%	мбар	бар	л	кг	Вольт ~	Гц	IP	Вт					
					ГАЗ	ГАЗ	(ΔT=12°C)							С панелью управления (за исключе-нием насоса и горелки)	Природный газ	Сжиженный газ	Дизельное топливо	Мазут	Дерево
REX DUAL 80 F	4,7	4,26	0,50	0,10	127	11,0	20	5	720	1167	230	50	IP X0D	20	X	X	-	-	-
REX DUAL 100 F	4,8	4,08	0,50	0,10	122	11,0	22	5	1080	1705	230	50	IP X0D	20	X	X	-	-	-
REX DUAL 124 F	7,3	3,97	0,50	0,10	120	11,0	27	5	1290	1925	230	50	IP X0D	20	X	X	-	-	-
REX DUAL 150 F	5,8	4,08	0,50	0,10	122	11,0	25	5	1710	2409	230	50	IP X0D	20	X	X	-	-	-
REX DUAL 170 F	8,0	4,10	0,50	0,10	123	11,0	27	5	1710	2409	230	50	IP X0D	20	X	X	-	-	-
REX DUAL 190 F	5,9	4,21	0,50	0,10	126	11,0	32	5	1900	2833	230	50	IP X0D	20	X	X	-	-	-
REX DUAL 200 F	4,5	4,08	0,50	0,10	122	11,0	26	5	2400	3686	230	50	IP X0D	20	X	X	-	-	-
REX DUAL 240 F	6,2	4,19	0,50	0,10	125	11,0	30	5	2400	3686	230	50	IP X0D	20	X	X	-	-	-
REX DUAL 260 F	7,3	4,19	0,50	0,10	125	11,0	32	5	2400	3686	230	50	IP X0D	20	X	X	-	-	-

Размеры		H	H1	H2	H4	H6	H10	L	L2	L4	P	P2	P3	P4	P5	P6	Øb	Øc	N1	N2	N3	N4	N5	N6	N8
		мм	мм	мм	мм	мм	мм	мм	мм	мм	мм	мм	мм	мм	мм	мм	мм	мм	DN/in	DN/in	DN/in	DN/in	DN/in	in	in
REX DUAL 80	REX DUAL 80 F	1690	1015	500	1095	500	50	1901	890	955	1872	1502	600	850	422	230-280	225	250	100	100	1"	1"	1"1/4(1)	1/2"	1/2"
REX DUAL 100	REX DUAL 100 F	1880	1205	610	1285	610	60	2341	1110	1175	1946	1502	663	850	433	270-320	225	300	100	100	1"	1"1/4	1"1/4	1/2"	1/2"
REX DUAL 124	REX DUAL 124 F	1900	1205	610	1285	610	60	2341	1110	1175	2235	1792	663	1150	422	270-320	225	300	125	125	1"	1"1/4	1"1/4	1/2"	1/2"
REX DUAL 150	REX DUAL 150 F	2155	1335	675	1417	675	60	2600	1240	1305	2247	1753	704	1100	443	270-320	280	350	150	150	1"	1"1/4	1"1/2	1/2"	1/2"
REX DUAL 170	REX DUAL 170 F	2155	1335	675	1417	675	60	2600	1240	1305	2247	1753	704	1100	443	270-320	280	350	150	150	1"	1"1/4	1"1/2	1/2"	1/2"
REX DUAL 190	REX DUAL 190 F	2155	1335	675	1417	675	60	2600	1240	1305	2497	2003	704	1200	593	270-320	280	350	200	200	1"	1"1/4	1"1/2	1/2"	1/2"
REX DUAL 200	REX DUAL 200 F	2030	1485	750	1568	750	60	2900	1390	1455	2477	2003	703	1200	574	270-320	280	400	200	200	1"	1"1/4	1"1/2	1/2"	1/2"
REX DUAL 240	REX DUAL 240 F	2030	1485	750	1568	750	60	2900	1390	1455	2477	2003	703	1200	574	270-320	280	400	200	200	1"	1"1/4	1"1/2	1/2"	1/2"
REX DUAL 260	REX DUAL 260 F	2030	1485	750	1568	750	60	2900	1390	1455	2477	2003	703	1200	574	270-320	280	400	200	200	1"	1"1/4	1"1/2	1/2"	1/2"

[1] Для одного соединения

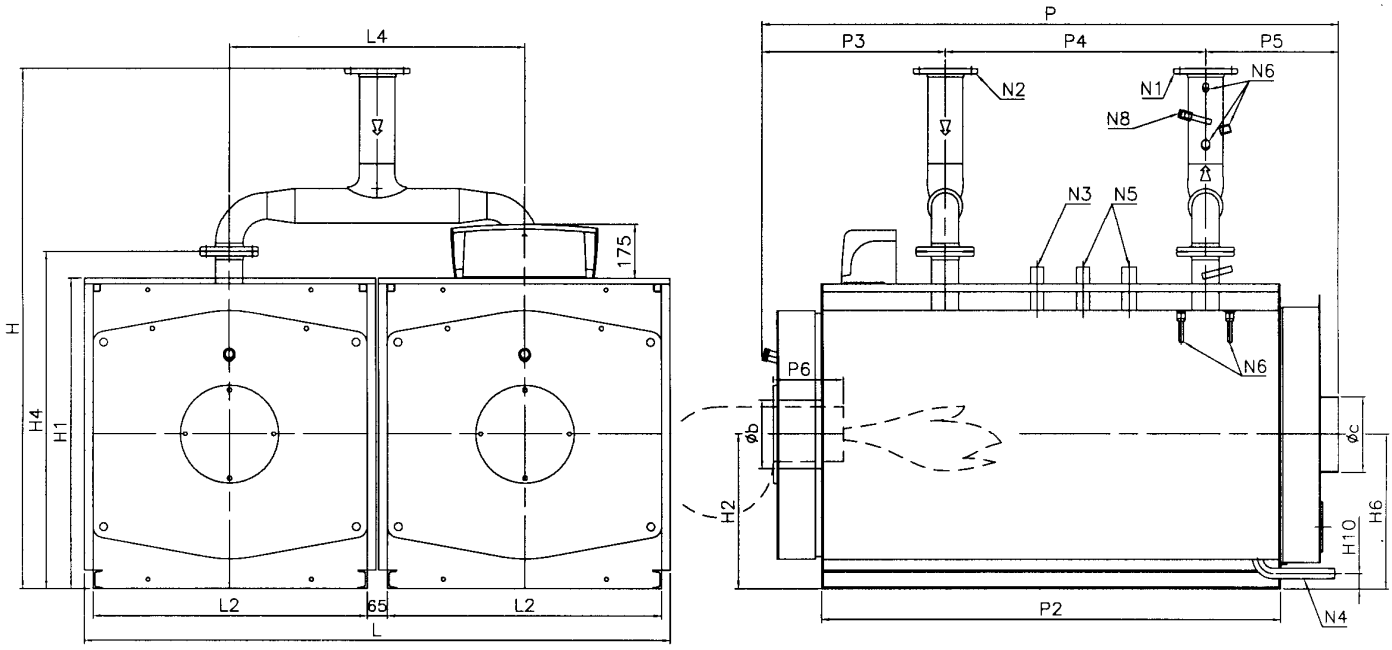

N1 Подача
N2 Обратка
N3 Соединение для приборов
N4 Соединение для заполнения/слива воды
N5 Соединение для предохранительного/-ых клапана/-ов
N6 Зумпф для колб термостатов
N8 Инспекционный зумпф

3. УСТАНОВКА

Перед **подключением** котла необходимо осуществить следующие операции:

- Тщательно прочистить все дымовые **трубы котла**, чтобы исключить любые инородные предметы, которые могут оказать влияние на правильную работу котла;
- Проверить наличие соответствующей **тяги** в **дымоходе**, отсутствие сужений проходов, инородных предметов и мусора; также проверить отсутствие подключения других устройств к дымоходу (если только это не предусмотрено проектом). Принять во внимание все действующие нормы и правила.

3.1 КОТЕЛЬНАЯ

3.1.1 РАСПОЛОЖЕНИЕ КОТЛА

При установке котла должны быть приняты во внимание все действующие нормы и правила. Помещение, в котором будет установлен котел, должно обеспечивать достаточную вентиляцию и гарантировать доступ для проведения регламентных и внеочередных работ по техническому обслуживанию оборудования.

3.1.2 ДЫМОХОД

Наддувный котел, которым теперь оборудована Ваша котельная, назван так потому, что он использует горелку, оснащенную вентилятором. Вентилятор обеспечивает подачу строго определенного количества воздуха в топку в зависимости от поданного количества топлива и поддерживает избыточное давление в топке, эквивалентное аэродинамическому сопротивлению всего газодинамического тракта до выходного отверстия дымохода. В этой точке давление, создаваемое вентилятором, должно быть равно нулю, чтобы избежать нахождения под давлением соединительных газоходов и самой нижней части дымовой трубы и предотвратить утечку дымовых газов в помещение котельной.
Соединительный газоход от котла к основанию дымохода должен иметь уклон наверх в направлении потока дымовых газов не менее 10%. Его конструкция должна иметь минимальную длину и минимально необходимое количество изгибов и соединений, рационально спроектированных в соответствии с действующими правилами, предусмотренными для воздухопроводов.

В разделе «Технические данные» указаны диаметры соединительных газоходов котлов длиной до 1 м. Для криволинейных газоходов большей длины диаметр должен быть увеличен соответствующим образом.

3.2 ГИДРАВЛИЧЕСКИЕ СОЕДИНЕНИЯ

3.2.1 ВОДОГРЕЙНАЯ ТЕПЛОВАЯ УСТАНОВКА С ЗАКРЫТЫМ РАСШИРИТЕЛЬНЫМ БАКОМ – Мощность топки ≤ 300.000 ккал/ч - давление 5 бар (Рис. 1)

Котел должен иметь:
a - Предохранительный клапан
b - Расширительный бак (соединенный с трубой диаметром ≥ 18 мм)
c - Регулирующие термостаты
d - Предохранительный термостат
e - Предохранительное реле давления
f - Зумпф для контрольного термометра
g - Контрольный манометр с фланцем
h - Клапан сброса тепла или прекращения подачи топлива
N1 - Подача
N2 - Обратка
N3 – Подключение приборов
N4 - Нижние соединения:
N4b соединение расширительного бака
N4c заполнение/дренаж
N6 - Зумпфы для колб (термометр, регулирующий термостат, предохранительный термостат, термостат запуска насоса).

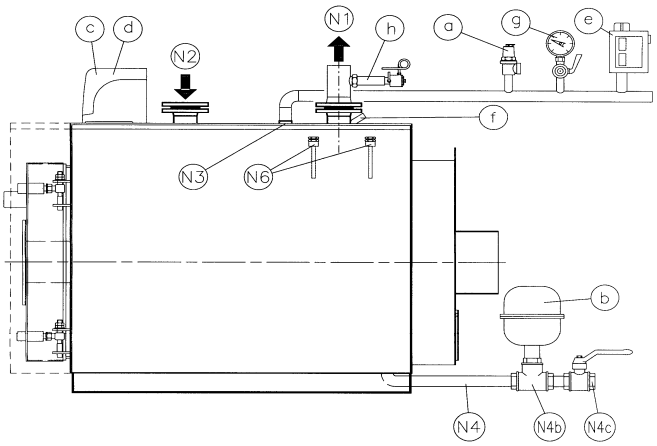

Рис. 1

3.2.2 ВОДОГРЕЙНАЯ ТЕПЛОВАЯ УСТАНОВКА С ЗАКРЫТЫМ РАСШИРИТЕЛЬНЫМ БАКОМ – Мощность топки > 300.000 ккал/ч - давление 5 бар (Рис. 2)

Котел должен иметь:
a - 1-ый предохранительный клапан
2-ой предохранительных клапана если мощность > 500.000 ккал/ч
b - Расширительный бак
c - Регулирующие термостаты
d - 1-ый предохранительный термостат
f - Предохранительное реле давления
g - Зумпф для контрольного термометра
h - Контрольный манометр с фланцем
i - Клапан сброса тепла или прекращения подачи топлива
N1 - Подача
N2 - Обратка
N3 - Подключение приборов
N4 - Нижние соединения:
N4b соединение расширительного бака
N4c заполнение/дренаж
N5 - Соединения предохранительных клапанов
N6 - Зумпфы для колб (термометр, регулирующий термостат, предохранительный термостат, термостат запуска насоса).

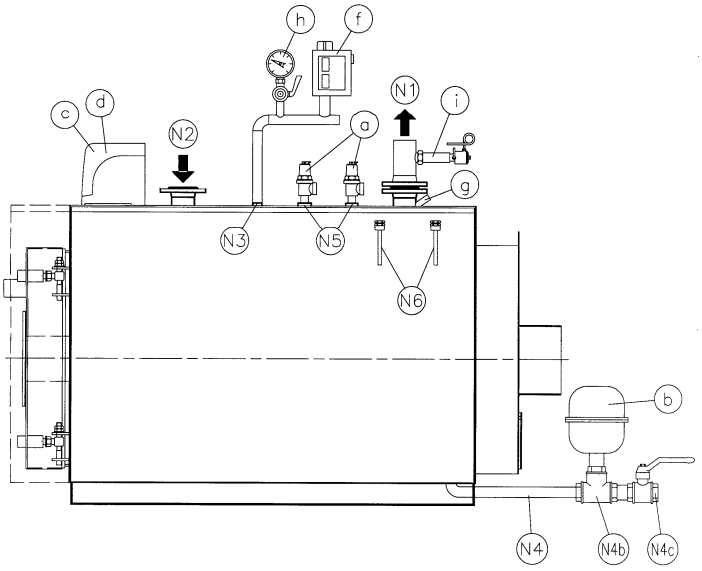

Рис. 2

Убедиться в том, что гидравлическое давление, измеренное после редукционного клапана, на подающем трубопроводе не превышает значение рабочего **давления, указанного на заводской табличке устройства** (котла, бойлера и т.д.).

– Поскольку во время работы котла давление воды, находящейся внутри, увеличивается, то необходимо следить, чтобы его значение не превышало максимального гидравлического давления, указанного на заводской табличке (5 бар).
– Убедиться в том, что выходное отверстие предохранительных клапанов и бойлера (при наличии) подсоединено к сливной системе, чтобы избежать **затопления помещения котельной** при срабатывании клапанов.
– Убедиться в том, что трубопроводы подачи воды и системы отопления **не используются в качестве заземления** для электрических систем, поскольку это может привести к серьезным и скорым повреждениям труб, котлов, бойлеров и радиаторов.
– После заполнения системы отопления водой рекомендуется закрыть питательный кран и держать его закрытым, поскольку тогда **любые утечки из системы** могут быть определены по падению гидравлического давления, измеряемого манометром.

3.2.3 РАСПОЛОЖЕНИЕ ПРИБОРОВ REX DUAL/REX DUAL F (ГОРИЗОНТАЛЬНАЯ КОМПОНОВКА) 80÷260

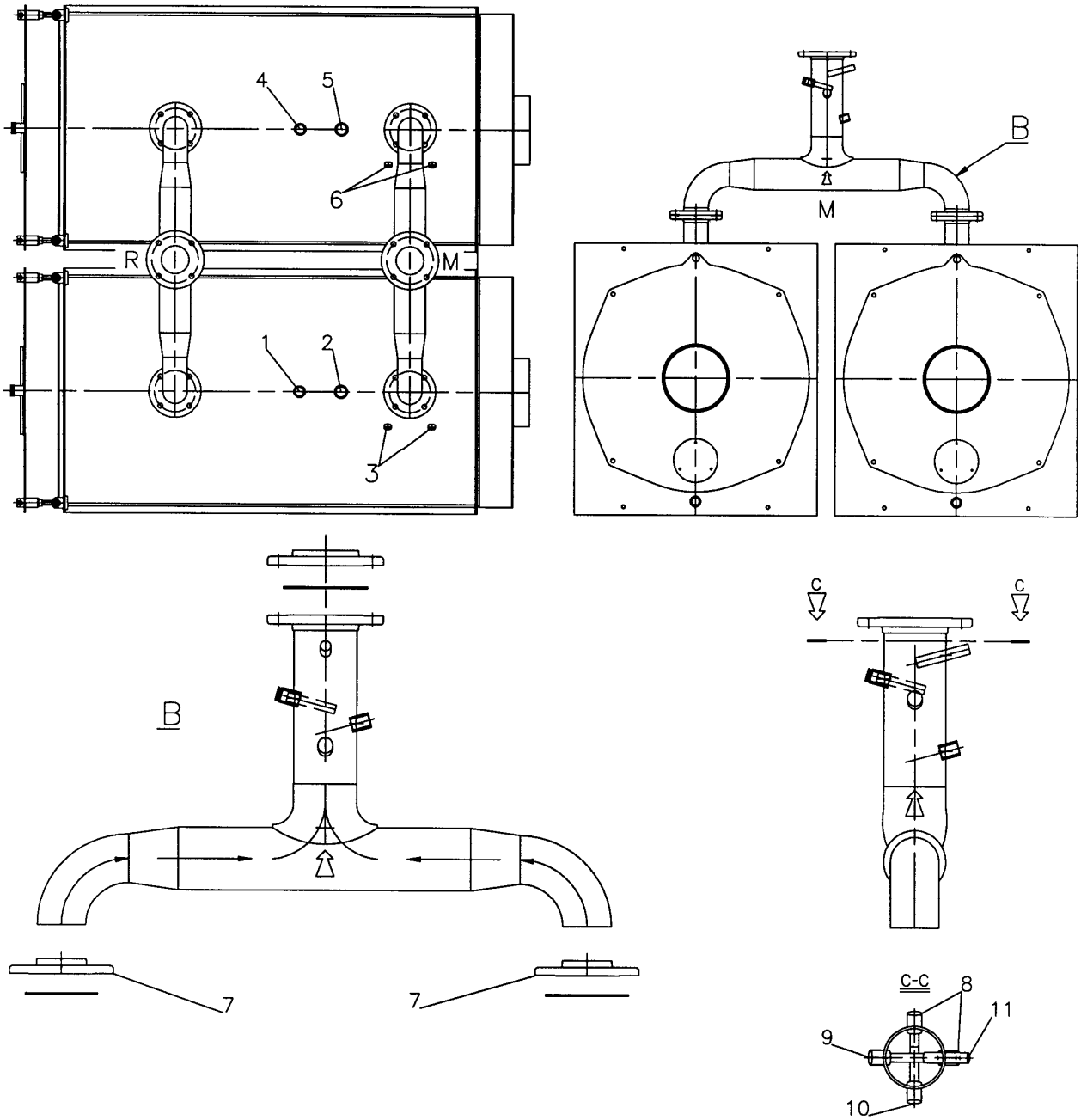

Описание

1. Соединение реле давления
2. Соединение 1го предохранительного клапана или 1го клапана сброса тепла
3. Зумпфы для колб термостата пуска циркуляционного насоса и предохранительного термостата 1го котла
4. Соединение для контрольного манометра с фланцем
5. Соединение 2го предохранительного клапана или 2го клапана сброса тепла
6. Зумпфы для колб термостата пуска циркуляционного насоса и предохранительного термостата 2го котла
7. Фланцы для сварки после окончательной установки котлов
8. Зумпф для колб клапанов прекращения подачи топлива 1го и 2го котлов
9. Зумпф для колбы термометра
10. Зумпф для колбы битермостатов 1го и 2го котлов, цифровой регулятор-терморезистр (при наличии)
11. Зумпф для контроля температуры

M. Подача
R. Обратка

3.3 ЭЛЕКТРИЧЕСКИЕ СОЕДИНЕНИЯ

Электрооборудование котельной разработано исключительно для отопительных целей и **должно удовлетворять действующим нормативам и правилам, как общего характера, так и специфическим, применительно к конкретному оборудованию или применяемому виду топлива**.

3.4 ПАНЕЛЬ УПРАВЛЕНИЯ REX/REX F/REX K/REX K F/ (Рис. 3)

На входящей в комплект поставки панели управления, выполненной из пластикового материала со степенью защиты IP40, расположены следующие регулирующие и предохранительные приборы:

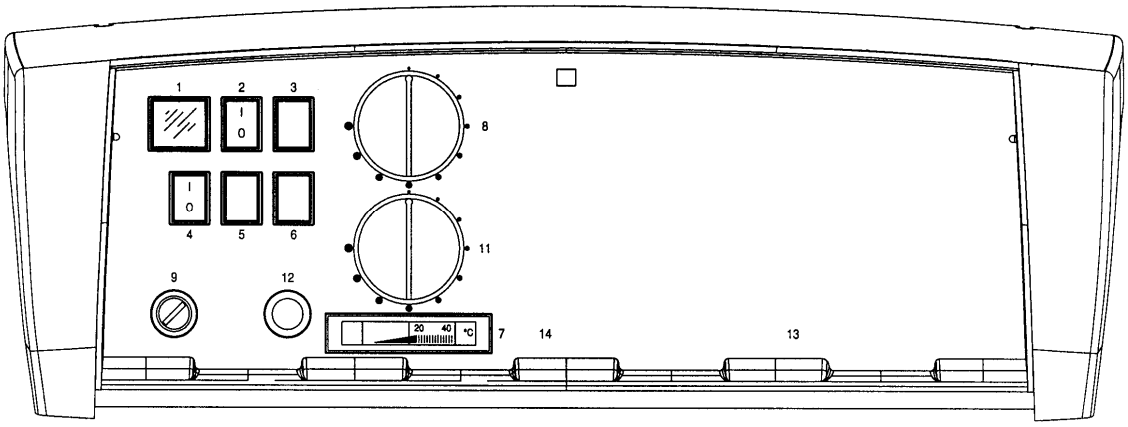

Рис. 3

ОПИСАНИЕ
1 ИНДИКАТОР СЕТИ
2 ВЫКЛЮЧАТЕЛЬ ГОРЕЛКИ N. 1
4 ВЫКЛЮЧАТЕЛЬ ЦИРКУЛЯЦИОННОГО НАСОСА
7 ТЕРМОМЕТР КОТЛА
8 РЕГУЛИРУЮЩИЙ ТЕРМОСТАТ N. 1
9 ПРЕДОХРАНИТЕЛЬНЫЙ ТЕРМОСТАТ N. 1
11 РЕГУЛИРУЮЩИЙ ТЕРМОСТАТ N. 2

Крышка панели управления может быть снята для доступа к щитку с клеммами и капиллярным трубкам термостатов и термометра. Кроме того, внутри панели управления находится копия электрической схемы.
Регулирующие битермостаты (TR1 и TR2) имеют рабочий диапазон от 55℃ до 110℃ и настраиваются пользователем с помощью рукоятки на панели управления.
Предохранительный термостат (TS) имеет фиксированную настройку (120-6)℃ и допускает ручную перезарядку в соответствии с действующими нормами.
Термостат запуска циркуляционного насоса (TM) имеет фиксированную настройку 50℃ с рабочим полем 6℃ таким образом, что при пуске котла из холодного состояния поддерживается более высокая температура, что защищает от опасности конденсации дымовых газов.
Для правильной установки обратитесь к инструкции по монтажу обшивки котла.

ЭЛЕКТРИЧЕСКАЯ СХЕМА
См. схему, поставляемую вместе с конкретным распределительным щитом.

3.5 ПРИНЦИП РАБОТЫ КОТЛА REX DUAL/REX DUAL F

Котел состоит из двух одинаковых по мощности модулей вертикальной (модели 14-170) или горизонтальной (модели 80-260) компоновки двумя панелями управления. Каждый модуль может работать независимо от другого, т.е. котел может работать с частичной нагрузкой, для чего на панели управления удвоено количество всех контролирующих приборов (выключателей горелок, термостатов и термометров), подключение которых описано в главе 4.5. Возможна настройка битермостатов TR1 и TR2 таким образом, чтобы между ними была разница приблизительно 10℃ (принимая во внимание, что рукоятки управления покрывают рабочий диапазон от 43 до 85 ℃ с поворотом в ½ круга). Температура воды подачи, образующаяся при смешивании двух одинаковых потоков, равна среднему значению между показателями термометров модулей.

3.5.1 ПАНЕЛЬ УПРАВЛЕНИЯ REX DUAL/REX DUAL F (Рис. 4)

На входящих в комплект поставки панелях управления, выполненных из пластикового материала со степенью защиты IP40, расположены следующие регулирующие и предохранительные приборы:

Крышка панели может быть снята для доступа к щитку с клеммами и капиллярным трубкам термостатов и термометра. Кроме того, внутри находится копия электрической схемы

Регулирующие битермостаты (TR1 и TR2) имеют рабочий диапазон от 43℃ до 85℃ и настраиваются пользователем с помощью рукоятки на панели управления. Дифференциал температуры каждого битермостата фиксирован и равен приблизительно 7℃.

Предохранительные термостаты (TS1 и TS2) имеют фиксированную настройку 100 (+0/-6)℃ и допускают ручную перезарядку в соответствии с действующими нормами.

Термостаты запуска циркуляции (TM1 и TM2) имеют фиксированную настройку 45℃ и рабочее поле 6℃: таким образом, при пуске котла из холодного состояния поддерживается более высокая температура, что защищает от опасности конденсации дымовых газов.
Для правильной установки обратитесь к инструкции по монтажу обшивки котла.

Примечание: каждый их двух счетчиков времени активируется при включении соответствующей ему горелки. Рекомендуется контролировать показания счетчиков, чтобы количество часов работы нижней и верхней горелок было примерно одинаковым.

При компоновке котла, предусматривающей наличие двух панелей управления, см. пункт 3.4.

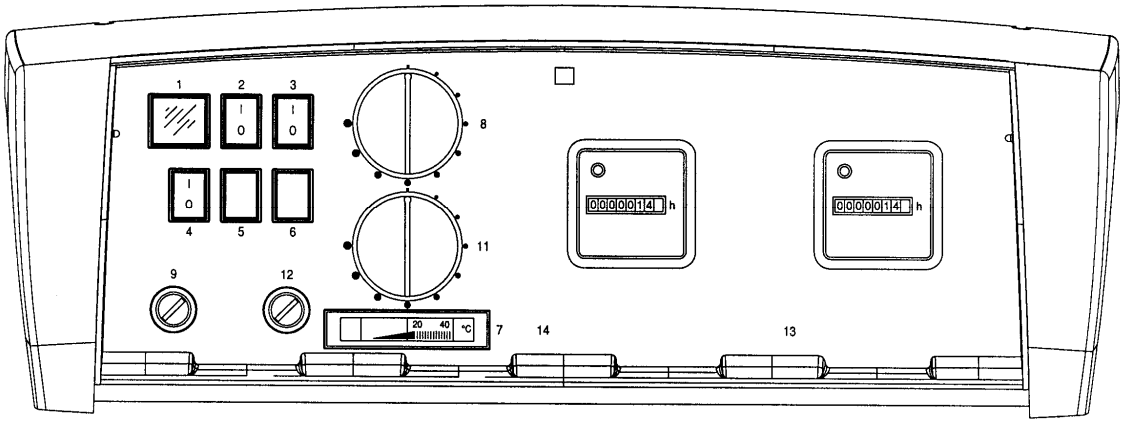

Рис. 4

ОПИСАНИЕ

1 ИНДИКАТОР СЕТИ
2 ВЫКЛЮЧАТЕЛЬ ГОРЕЛКИ N. 1
3 ВЫКЛЮЧАТЕЛЬ ГОРЕЛКИ N. 2
4 ВЫКЛЮЧАТЕЛЬ ЦИРКУЛЯЦИОННОГО НАСОСА
7 ТЕРМОМЕТР КОТЛА
8 РЕГУЛИРУЮЩИЙ ТЕРМОСТАТ N. 1
9 ПРЕДОХРАНИТЕЛЬНЫЙ ТЕРМОСТАТ N. 1
11 РЕГУЛИРУЮЩИЙ ТЕРМОСТАТ N. 2
12 ПРЕДОХРАНИТЕЛЬНЫЙ ТЕРМОСТАТ N. 2
13 СЧЕТЧИК ВРЕМЕНИ КОТЛА N. 1
14 СЧЕТЧИК ВРЕМЕНИ КОТЛА N. 2

ЭЛЕКТРИЧЕСКАЯ СХЕМА
См. схему, поставляемую вместе с конкретным распределительным щитом.

3.6 ИЗМЕНЕНИЕ НАПРАВЛЕНИЯ ОТКРЫТИЯ ДВЕРЦЫ

При необходимости изменения направления открытия дверцы следует осуществить следующие операции:

1. Заменить внешнюю гайку (втулку) одной петли на диаметрально противоположную закрывающую втулку, затем зафиксировать конус на дверце со стороны петли при помощи внутренней гайки.
2. Повторить предыдущую операцию для другой петли.
3. Для регулировки подкрутить соответствующие гайки петель.

3.7 УСТАНОВКА ГОРЕЛКИ

Перед установкой горелки рекомендуется тщательно очистить внутренние поверхности трубопроводов системы подачи топлива, чтобы удалить инородные тела, которые могут повлиять на корректную работу котла. Необходимо убедиться в том, что горелка подобрана в соответствии с максимальным противодавлением газового тракта, приведенным в разделе «Технические данные». Указанное в таблице значение противодавления газового тракта может увеличиваться до 20%, при использовании мазута или дизельного топлива вместо природного газа. Помимо этого необходимо выполнить следующее:

a) Проверить внутренние и внешние уплотнения системы подачи топлива;
b) Отрегулировать расход топлива в соответствии с требуемой мощностью котла;
c) Проверить соответствие используемого типа топлива данному котлу;
d) Проверить, что давление подачи топлива лежит внутри диапазона давлений, указанного на заводской табличке горелки;
e) Проверить, что система подачи топлива рассчитана на максимальный расход, необходимый для данного котла, и оснащена всеми регулирующими и предохранительными устройствами в соответствии с действующими нормами;
f) Проверить, что помещение котельной имеет вентиляционные отверстия достаточного размера в соответствии с действующими нормами и, в любом случае, обеспечивающими полное сгорание топлива.
   В частности, когда используется природный газ, то
g) Проверить, чтобы газопровод и газовая рампа соответствовали действующим нормам;
h) Проверить герметичность всех газовых уплотнений;
i) Проверить, чтобы газовые трубы не использовались для заземления электрических приборов.

Если котел не используется в течение длительного времени, необходимо перекрыть подачу топлива.

ВАЖНО: проверить, чтобы воздушные зазоры между форсункой горелки и дверцей были заполнены теплоизолирующим материалом (Рис. 5). Изоляционный керамический шнур входит в стандартный комплект поставки котла. Если он не подходит к конкретной используемой горелке, необходимо использовать оплетку другого диаметра, но из такого же материала.

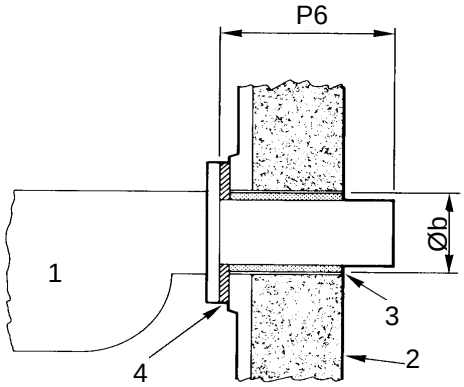

Рис. 5

Описание:

1. Горелка
2. Дверца
3. Теплоизоляционный материал
4. Фланец

Относительно данных по длине горелки **(P6),** диаметру отверстия под горелку **(Øb)** и противодавлению газового тракта см. раздел «Технические данные».

4 СБОРКА

4.1 СБОРКА КОТЛА REX K/REX K F (Рис. 6-7)

Помещение, в котором производится сборка, должно иметь ровный строго горизонтальный пол.
Для правильной сварки следует использовать электроды с кислым или рутиловым покрытием (AWS E6020 или AWS E6013; E44LA3 или E44LC3).

a) Установить переднюю трубную доску (1) котла на полу петлями вниз в строго горизонтальном положении (отметить среднюю линию сторон плиты, чтобы правильно расположить топку и обечайку).

b) Расположить топку (2) на внутренней стороне передней трубной доски (1) так, чтобы продольный сварочный шов топки располагался в нижней части котла. **Убедиться, что передняя трубная доска и топка строго перпендикулярны в соединении.**

c) Приварить топку (2) к передней трубной доске (1) по внешней окружности.

d) Установить верхнюю часть обечайки (3) (патрубок обратки, определяемый по направляющей потока (4), которая приварена внутри обечайки, должен находиться рядом с передней трубной доской). **При установке необходимо выровнять ось отверстий фланцованных патрубков по отметке, предварительно обозначенной на средней линии трубной доски.** Для точности центровки проверьте расстояние **A** между краем обечайки и трубной доски. Осуществить точечную сварку только в средней части передней трубной доски.

e) Разместить нижнюю часть обечайки (5), учитывая расстояние **B**, и выполнить точечную сварку только по центру в нижней части передней трубной доски (1).

f) Выполнить точечную сварку между двумя частями обечайки (3) и (5).

g) Разместить заднюю трубную доску (6), установив анкерную связь или опору топки (8).

h) Приварить заднюю трубную доску (6) к анкерной связи или опоре топки (8), не повредив при этом 4 резьбовые заклепки или винта, при помощи которых крепится дымовая камера.

i) Приварить обе части обечайки (3) и (5) к передней трубной доске (1).

j) Вставить и приварить дымогарные трубы (7) к задней трубной доске (6). Котел может находиться в вертикальном положении или, с большей трудностью для сварки, горизонтальном. Выбор положения зависит от размера помещения и наличия средств для подъема котла**. Важно: дымогарные трубы (7) должны выступать примерно на 3 мм со стороны передней трубной доски (1) и примерно 10 мм со стороны задней трубной доски (6).**

Примечание: Для версии F (с алюминиевой вставкой) паз слива конденсата должен находиться в нижней части дымогарной трубы (см Рис. 7).

k) Вставить и приварить дренажный патрубок (N4). Удостовериться, что его расположение перпендикулярно передней трубной доске (1) и параллельно обечайке.

l) Установить котел горизонтально. Для этого в комплект поставки включен грузоподъемный крюк, который может быть приварен к обечайке для облегчения операций по подъему. Необходимо учесть, что этот крюк не должен выступать из-под обшивки.

m) Выполнить продольные швы для соединения верхней (3) и нижней (5) частей обечайки и выполнить внутренний сварной шов для соединения топки (2) и передней трубной доски (1); для облегчения этой операции рекомендуется использовать вращение на валиках.

n) Приварить два патрубка ½» (N6) к обечайке (3), предварительно убедившись в правильности наклона зумпфов для колб, чтобы избежать их закрытия дымогарными трубами; снять зумпфы при сварке. Приварить два патрубка с фланцами (N1) и (N2) подачи и обратки, контролируя горизонтальное положение фланцев. Приварить патрубки для подключения приборов (N3) и предохранительных клапанов (N5), если они включены в комплект поставки.

o) Приварить дымогарные трубы (7) к передней трубной доске (1).

p) Проверить, чтобы трубные доски (1) и (6) не имели остаточных деформаций, и приварить лонжероны (9) к трубным доскам.

q) Приварить трубы квадратного профиля (10), поддерживающие обшивку, и, если это предусмотрено, приварить также боковые трубы, соблюдая размер **C**.

r) Провести гидравлические испытания при давлении в 7,5 бар. Занести дату испытаний в гарантийный сертификат.

s) Установить дверцу (11) и дымовую камеру (12).

t) Окрасить краской, входящей в комплект поставки, видимые детали.

Важно: перед запуском котла вставить турбулизаторы в дымогарные трубы до трубной доски.

Описание

1. Передняя трубная доска
2. Топка
3. Верхняя часть обечайки
4. Направляющая потока
5. Нижняя часть обечайки
6. Задняя трубная доска
7. Дымогарные трубы
8. Анкерная связь или опора топки
9. Лонжероны
10. Трубы квадратного профиля
11. Дверца
12. Дымовая камера

N1 Подача
N2 Обратка
N3 Соединение для приборов
N4 Нижнее соединение
N5 Соединение для предохр. клапанов и расш.бака
N6 Зумпфы для колб термостатов

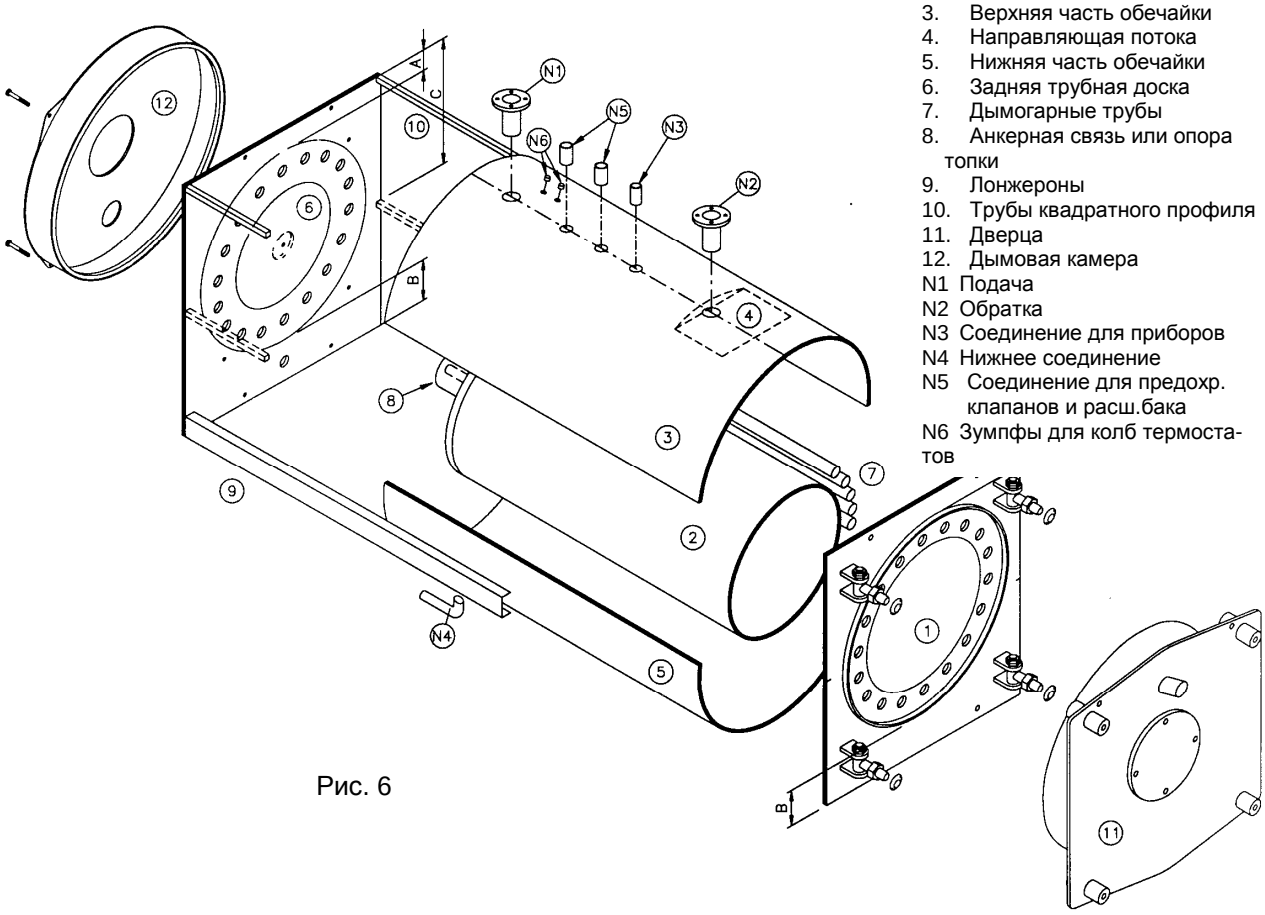

Рис. 6

МОД.	7	8	9	10	12	15	20	25	30	35	40	50	62	75	85	95	100	120	130	140	160	180
A	100	100	100	100	100	100	100	100	100	100	85	85	85	85	85	85	85	85	85	85	85	85
B	100	100	100	100	100	100	100	100	100	100	95	125	125	125	125	125	125	125	125	215	215	215
C	-	-	-	-	-	-	-	-	-	-	-	550	550	605	605	605	680	680	680	-	-	-

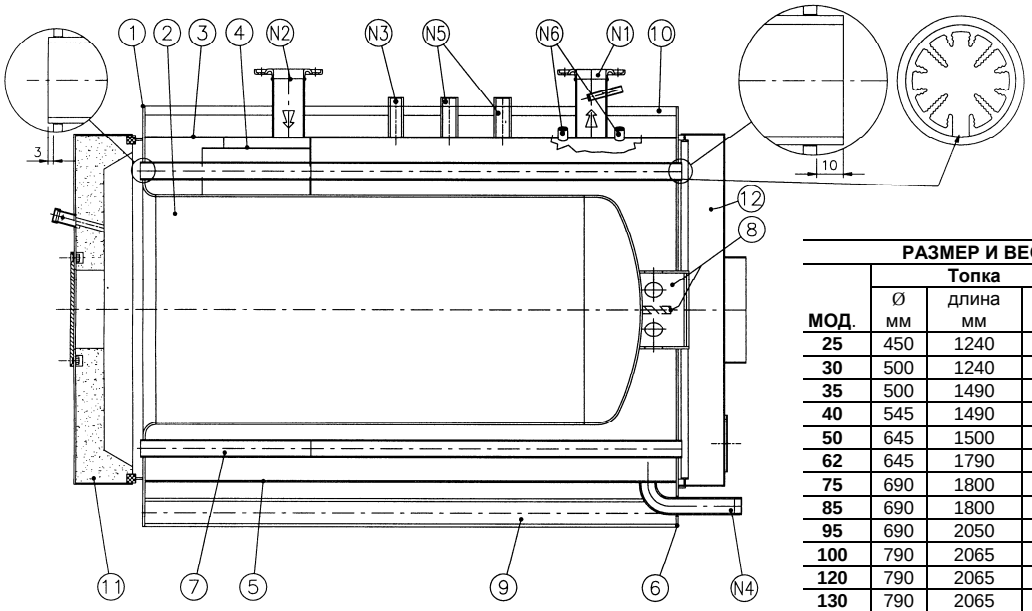

Рис. 7

РАЗМЕР И ВЕС КРУПНЫХ ДЕТАЛЕЙ						
	Топка			Дверца		
МОД.	Ø мм	длина мм	вес кг	ширина мм	высота мм	вес кг
25	450	1240	67	750	680	65
30	500	1240	73	850	778	90
35	500	1490	88	850	778	90
40	545	1490	115	890	807	110
50	645	1500	145	1100	984	180
62	645	1790	172	1100	984	180
75	690	1800	227	1240	1130	210
85	690	1800	227	1240	1130	210
95	690	2050	257	1240	1130	210
100	790	2065	316	1390	1270	235
120	790	2065	316	1390	1270	235
130	790	2065	316	1390	1270	235
140	845	2378	390	1470	1367	435
160	845	2378	390	1470	1367	435
180	845	2588	425	1470	1367	435

4.2 ОБШИВКА КОТЛА REX 7÷40 /REX K 25÷40 (Рис. 8)

a) Обернуть стекловатой корпус котла, оставляя свободными видимыми зумпфы для колб (P), расположенные на правой стороне.
b) В отверстия, находящиеся на нижней части панелей (1S) и (1D) (в зависимости от направления открытия двери), пропустить провода, соединяющие горелку с панелью управления.
c) Установить панель (1S), закрепив верхний фальц панели на трубе с квадратным профилем, а нижний на лонжероне котла.
d) Установить верхнюю панель (2S) на котле и закрепить на ней панель управления. Размотать капилляры термостатов и термометра и вставить их колбы в зумпфы.
e) Установить панель (1D), аналогичную пункту b), затем панель (2D), убедившись, что капилляры вставлены в соответствующие отверстия. Прочно зафиксировать панель управления.
f) Зафиксировать верхние панели винтами и закрыть проходные отверстия заглушками (см.рис.8).

Суперизоляция (по запросу)
g) Установить панели (3) и (4), прикрепив их к боковым панелям.

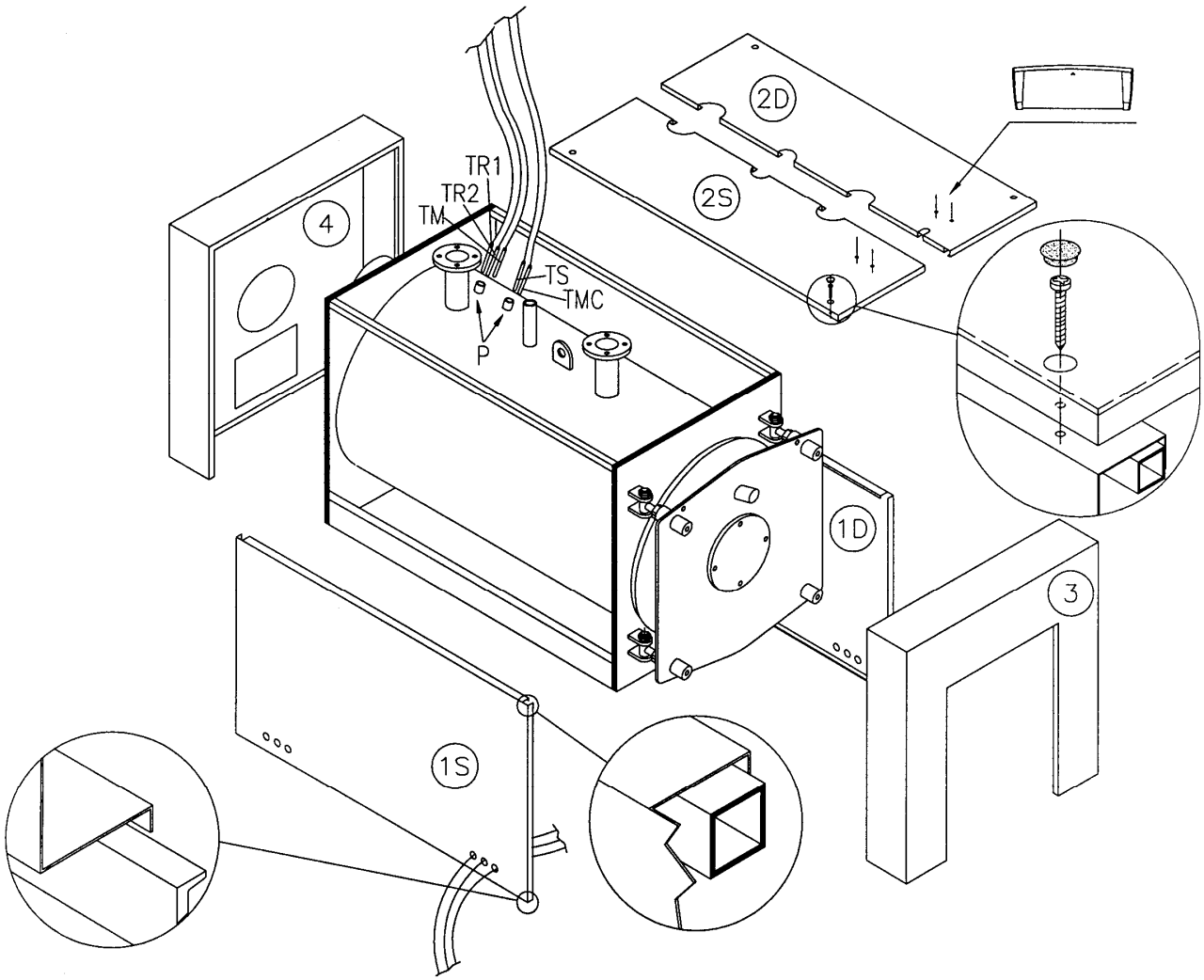

Рис. 8

Описание: P - Зумпфы для колб термостатов; **TR1-TR2** Регулирующие термостаты; **TS -** Предохранительный термостат; **TM -** Термостат запуска циркуляционного насоса - **TMC** - Термометр котла.

4.3 ОБШИВКА КОТЛА REX/REX K 50÷130 (Рис. 9)

a) Обернуть стекловатой корпус котла, оставляя свободными зумпфы для колб (P), расположенные на правой стороне.
b) В отверстия, находящиеся на нижней части панелей (1S) и (1D) (в зависимости от направления открытия двери), пропустить провода, соединяющие горелку и панель управления.
c) Установить нижнюю панель (1S), закрепив фальц панели на трубе с квадратным профилем, выполнить аналогичную операцию с верхней панелью (2S).
d) Установить верхнюю панель (3S) на котел; зафиксировать на ней панель управления; размотать капилляры термостатов и термометра и вставить их колбы в зумпфы (P).
e) Установить панели (1D), (2D) и (3D) и убедиться, что капилляры вставлены в соответствующие отверстия, предусмотренные на панели (3D). Прочно зафиксировать панель управления.

Суперизоляция (по запросу)

f) Установить панели (5S) и (5D), прикрепив их к боковым панелям при помощи скоб; соединить передние панели (4B) и (4A), прикрепив их к панелям (5S) и (5D). Закрыть обшивку двери верхней панелью (6), закрепив ее винтами и закрыв отверстия заглушками (см. рисунок 9).
g) Установить панели (8S) и (8D), прикрепляя их к боковым панелям при помощи скоб. Установить задние панели (9B) и (9A), прикрепив их к панелям (8S) и (8D); закрыть обшивку дымохода верхней панелью (10), закрепив ее винтами и закрыв отверстия заглушками.

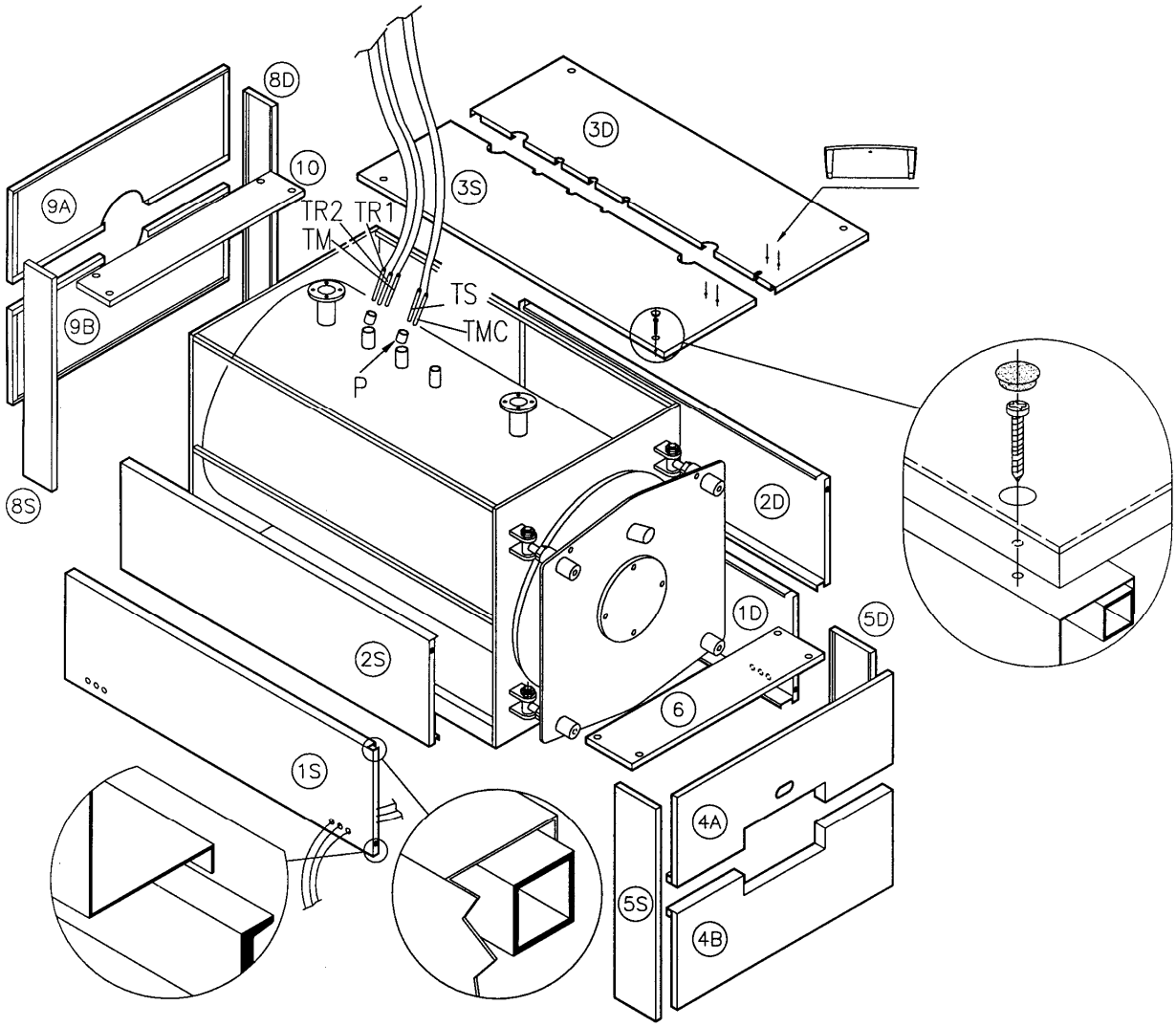

Рис. 9

Описание: P - Зумпфы для колб термостатов; **TR1-TR2** - Регулирующие термостаты котла; **TS -** Предохранительный термостат; **TM** - Термостат запуска циркуляционного насоса; **TMC** - Термометр котла.

4.4 ОБШИВКА КОТЛА REX DUAL/REX DUAL F 14÷70 (РИС. 10)

a) Обернуть стекловатой корпус котла, оставив свободными зумпфы для колб (P), расположенные на правой стороне котла.
b) Открыть панель управления и через отверстие в обшивке (P1 или P2) вставить колбы в соответствующие зумпфы (см. рис). Зафиксировать панель управления.
c) Установить панели (P1, P4), закрепив верхний сгиб к трубе с квадратным сечением, а нижний – к лонжерону котла.
d) Установить панели (P2, P3), закрепив верхний сгиб к трубе с квадратным сечением, а нижний – к лонжерону котла; объединить, таким образом, боковые панели, вставляя язычки в соответствующие петли.
e) Вставить панель (P5).
f) Выполнить электрические соединения панели управления.

ПРИМЕЧАНИЕ: При компоновке котла, предусматривающей наличие двух панелей управления, заменить обшивку (P2) на (P3) или (P1) на (P4) для ее монтажа на той же стороне. Для моделей с одной боковой обшивкой монтаж на одной и той же стороне требует выполнения отверстий для второй панели. Для моделей 80÷170 (с боковыми горизонтальными обшивками) использовать шаблон для монтажного отверстия двух панелей управления.

ПРИМЕЧАНИЕ: ДЛЯ РАСПОЛОЖЕНИЯ КОЛБ КОТЛОВ **REX DUAL/REX DUAL F (горизонтальная компоновка) 80÷260**
СМ. ПАРАГРАФ 3.2.3.

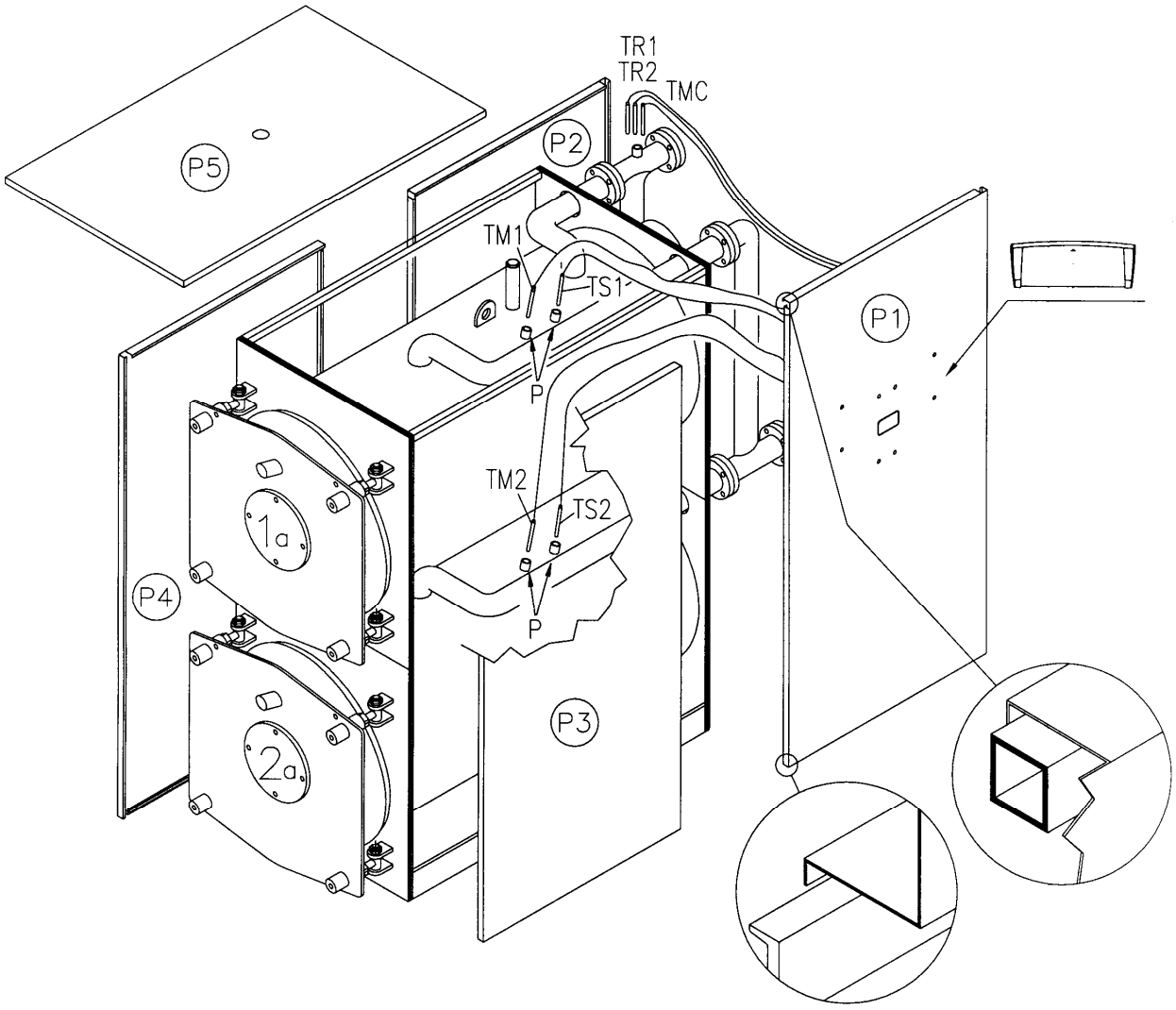

Рис. 10

Описание: P - Зумпфы для колб термостатов; **TR1 –** Регулирующий термостат первого котла; **TR2 –** Регулирующий термостат второго котла; **TS1 -** Предохранительный термостат первого котла; **TS2** – Предохранительный термостат второго котла; **TM1 -** Термостат запуска циркуляционного насоса первого котла; **TM2 -** Термостат запуска циркуляционного насоса второго котла; **TMC -** Термометр коллектора.

5 ПУСК

ВАЖНО: Перед пуском котла вставить турбулизаторы в дымогарные трубы так, чтобы расстояние между турбулизаторами и передней трубной доской было не менее 100 мм.
Данные о размерах (диаметр x длина) турбулизаторов и их количестве для конкретных моделей котлов REX приведены в таблице.
1:36x500; 2-36x670; 3÷36x840; 4-36x1200; 5-48x1500; 6-48x1800; 7÷48x2000
Таблица:

REX	Количество	Размер	REX	Количество	Размер
7	12	1	75	50	4
8	12	1	85	50	4
9	16	2	95	58	4
10	16	2	100	74	4
12	16	2	120	74	4
15	22	3	130	74	4
20	22	3	140	65	5
25	22	3	160	65	5
30	28	3	180	65	6
35	28	4	200	80	6
40	29	4	240	80	6
50	35	4	300	106	6
62	35	4	350	106	7

5.1. ПРЕДВАРИТЕЛЬНАЯ ПРОВЕРКА

Перед пуском котла необходимо проверить, чтобы:
- **Данные на заводской табличке** соответствовали данным электрической, гидравлической и топливной сетей;
- **Рабочий диапазон** горелки соответствовал мощности котла;
- В котельной находились инструкции как для котла, так и для горелки;
- **Дымоход** работал правильно;
- **Вентиляционные отверстия** имели соответствующие размеры и были свободны от инородных предметов;
- **Дверь котла, дымоход** и **горелочная пластина** были плотно закрыты, чтобы обеспечить отсутствие утечек дымовых газов в помещение котельной;
- Система была полностью **заполнена водой** и была исключена возможность образования **воздушных пробок**;
- Имелась защита **от замерзания**;
- **Циркуляционные водяные насосы** функционировали правильно;
- Расширительный бак и предохранительный/ые клапан/ы были правильно установлены (без каких-либо промежуточных устройств отсекания) и функционировали должным образом.
- Электрические приборы и термостаты функционировали соответствующим образом.

5.2. ВОДОПОДГОТОВКА

Наиболее общие явления, которые могут возникнуть в отопительных системах:
- **Отложения накипи**
  Известковая накипь препятствует теплообмену между дымовыми газами и водой, вызывая недопустимое повышение температуры, металла и, следовательно, снижая срок службы котла.
  Известковый налет концентрируется в зонах наиболее высоких температур и наилучшим способом избежать появления известкового налета является устранение областей перегрева на конструктивном уровне. Известковая накипь создает теплоизоляционный слой, который снижает теплоотдачу котла и уменьшает, таким образом, его КПД, это означает, что значительная часть тепла, произведенного горелкой, не полностью тратится на нагрев воды, а уходит с дымовыми газами.

  Влияние известковой накипи на потери энергии топлива

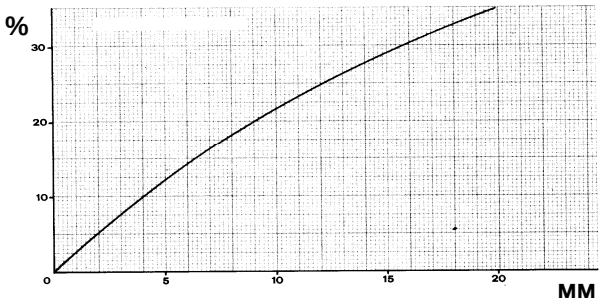

Описание
% процент потери энергии топлива
мм толщина известкового налета в мм

- **Коррозия гидравлического тракта**
  Коррозия металлических поверхностей котла со стороны воды вызвана её движением через железосодержащий раствор, то есть через ионы (Fe+). В этом процессе очень важно наличие растворённых газов, а в частности кислорода и углекислого газа. Часто встречаются коррозийные явления с умягченной водой и/или деминерализованной, которая по своей природе является самым агрессивным веществом в отношении железа (кислотная вода с Ph<7): в этих случаях, несмотря на то, что это является защитным средством от появлений накипи, это не защищает от возникновения коррозии. Поэтому необходимо подготовить воду средствами, тормозящими коррозийные процессы (коррозионными ингибиторами).

5.3. ЗАПОЛНЕНИЕ УСТАНОВКИ ВОДОЙ

Вода должна заполнять систему настолько медленно, насколько это возможно, и поступать в систему в количестве, пропорциональном удаленному воздуху из компонентов системы. Время заполнения системы водой зависит от объема и характеристик системы, но никогда не должно быть меньше 2-3 часов.
В случае, если система имеет закрытый расширительный бак, вода должна подаваться до тех пор, пока манометр не покажет значение статического давления, предустановленное для расширительного бака. Затем необходимо нагреть воду до максимальной температуры, но не превышающей 90°C. Во время этой операции содержащийся в воде воздух будет удален через автоматические воздушные сепараторы или через ручные сдавливающие клапаны. По окончании сброса воздуха установить давление в соответствии с требуемым значением и закрыть ручной и/или автоматический питающий вентиль.

6 ЭКСПЛУАТАЦИЯ

6.1 ТЕХНИЧЕСКИЙ ОСМОТР

Отопительное оборудование должно работать соответствующим образом, чтобы обеспечить полное, насколько это возможно, сгорание топлива с минимальными выбросами угарного газа (CO), несгоревших углеводородов и сажи в атмосферу и избежать риска возникновения опасности повреждений и ущерба для людей и оборудования.

Характеристики процесса горения различных топлив:

ТОПЛИВО	% CO_2	Температура уходящих газов	% CO
Газ	10	190℃	0 – 20 ppm
Дизельное топливо	13	195℃	10 – 80 ppm
Мазут	13,5	200℃	50 – 150 ppm

Ниже приведена номограмма, которая в зависимости от температуры дымовых газов, окружающего воздуха и процентного содержания углекислого газа (%CO_2) определяет КПД котла без учета тепловых потерь через обшивку котла.

Пример:
Топливо .....……..... ……..ДИЗЕЛЬНОЕ ТОПЛИВО
Температура окружающей среды.....20 ℃
%CO_2.....……13 %
КПД.....……..…91,4 %

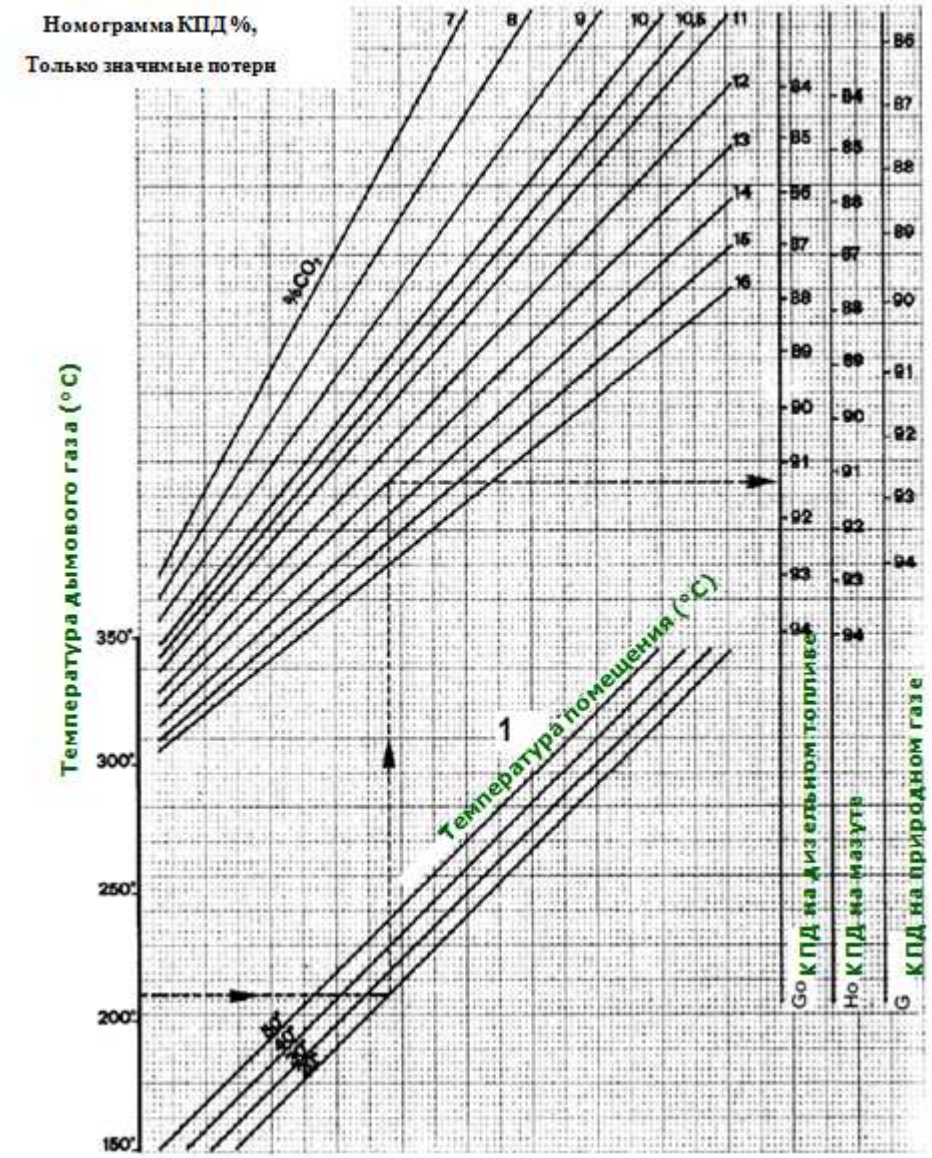

Давление опрессовки не должно превышать допустимого значения, указанного в табличке с техническими данными.

ВАЖНО!

Перепад температур теплоносителя между подачей и обраткой не должен превышать 15°C во избежание термического шока элементов конструкции котла. Температура обратной воды должна быть выше 55°C для того, чтобы избежать возникновения коррозии, вызванной конденсацией дымовых газов на холодных поверхностях; для этого рекомендуется установка трех- или четырехходового смесительного клапана. Гарантия на котел не покрывает повреждений, вызванных конденсатом.
Обязательно должен быть установлен рециркуляционный (антиконденсационнй) насос для подмешивания горячей воды к холодной обратной воде. Этот насос должен обеспечивать минимальный расход 5 м^3/ч, но при этом не менее 1/3 расхода насоса отопительной системы.

Выключатель горелки должен быть всегда включен, что позволяет поддерживать температуру воды в котле приблизительно равной установленному на термостате значению.

Если уплотнения в передней части котла (дверца и горелочная плита) или в задней его части (дымовая камера) не обеспечивают необходимой герметичности, то необходимо отрегулировать соответствующие анкеры; если этого недостаточно, то необходимо заменить соответствующие уплотнения.

ВНИМАНИЕ
Не открывать дверцу и не снимать дымовую камеру при работающей горелке. После отключения горелки дать остыть изоляционным поверхностям котла в течение нескольких минут.

6.2 ЧИСТКА И ОБСЛУЖИВАНИЕ

Любя операция по чистке или обслуживанию котла должна осуществляться после отключения подачи топлива и электропитания.

Экономная эксплуатации котла определяется чистотой поверхностей теплообмена и правильной регулировкой горелки. Для этого необходимо:
- Чистить дымовые трубы и турбулизаторы специальной щеткой, входящей в комплект поставки котла, один раз в месяц при работе на мазутном топливе, один раз в три месяца при работе на дизельном топливе и один раз в год при работе на природном газе; периодичность чистки в любом случае зависит от особенностей работы котельной.

Для быстрой чистки котла необходимо открыть переднюю дверцу, вынув турбулизаторы и почистить трубы с помощью специально предназначенного ёршика, входящего в стандартный комплект поставки котла. Для более глубокой очистки котла необходимо снять дымоход и удалить остатки сажи с задней части котла. Кроме этого необходимо:
- Производить настройку горелки профессионально подготовленным персоналом;
- Выполнять анализ циркулирующей в отопительной системе воды и обеспечивать соответствующую водоподготовку, чтобы избежать возникновения известкового налета, появление которого сразу снижает КПД котла и в перспективе может привести к повреждениям, сделав котел непригодным к эксплуатации.
- Проверять, чтобы огнеупорная обшивка и уплотнения, контактирующие с дымовыми газами, были в хорошем состоянии и при необходимости заменить их.
- Периодически проверять работоспособность регулирующих и предохранительных приборов и арматуры.

alta tecnologia del calore

ICI CALDAIE SpA
Via G. Pascoli, 38
37059 Campagnola di Zevio VR

Telefono 045 8738511
Fax 045 8731148
Info@icicaldaie.com
www.icicaldaie.com

Partita Iva 00227490232
Rag. Soc. n. 6677
C.C.I.A.A. VR n. 69600

Appartenente al Gruppo Finluc
Iscritto R.I. VR 02245640236

ДЕКЛАРАЦИЯ СООТВЕТСТВИЯ ДЕЙСТВУЮЩИМ НОРМАМ ЕВРОСОЮЗА

Я, нижеподписавшаяся Эмануэла Луккини, управляющий директор ICI CALDAIE S.p.A., Via G. Pascoli, 38 - 37059 Campagnola di Zevio (VR) Italia.

ЗАЯВЛЯЮ, ЧТО СТАЛЬНЫЕ КОТЛЫ

REX/REX F
REX K/REX K F
REX DUAL/REX DUAL F

удовлетворяют Сертификату ЕС и соответствуют следующим нормам:

EN 60335-1, EN 303-1, pr EN 303-3

Спроектированы в соответствии со следующими директивами:
- Директива по газу 90/396/CEE
- Директива по низкому напряжению 73/23/CEE (редакция 93/68)
- Директива по КПД 92/42/CEE
- Директива по электромагнитной совместимости 89/336/CEE

S. Maria di Zevio, 14/03/2006

ICI CALDAIE S.p.A.
Direttore Generale
Emanuela Lucchini

Appartenente al Gruppo Finluc, iscritto R.I. VR n. 02245640236

Via G. Pascoli, 38 - 37059 Zevio - fraz. Campagnola - VERONA - ITALIA

Tel. 045/8738511 - Fax 045/8731148

info@icicaldaie.com - www.icicaldaie.com

Приводимые данные о продукции, такие как: чертежи, предварительные расчеты и т.д., несут информативный, указательный характер; ICI CALDAIE S.p.A. оставляет за собой право вносить конструктивные изменения в свою продукцию с целью улучшения ее работы и повышения эффективности